PAL DESIGN CONSULTANTS LTD

INTERIOR SPECIFICATIONS
室内装饰规格说明书

PROPRIETARY INFORMATION BELONGS TO
PAL @ 2008

Hong Kong 香港 Shenzhen 深圳 Beijing 北京 Shanghai 上海

Project *项目*	21066 成都华阳半山艾马仕项目 D 型示范单位
Location *地点*	成都
Package *类别*	洁具规格表
Date *日期*	2011.08.30

Penthouse, Chinachem Leighton Plaza, 29 Leighton Road, Causeway Bay, Hong Kong
香港銅鑼灣禮頓道 29 號華懋禮頓廣場頂層
Tel 852 2877 1233 Fax 852 2824 9275
Email: hongkong@paldesign.cn

PAL DESIGN CONSULTANTS LTD

Sanitary Specifications
潔具規格表

Job 20973 成都华阳半山艾马仕项目 D 型示范单位

Date/Revision 日期 2011.08.30

Item Code 物品編號 **D-SA-1**

Suppliers 供應商	**深圳原华商贸有限公司 钟俊 13902984804**
Model Number 型號	76170101+77961101+88236101 唯宝
Dimension 尺寸	以供应商为准
Details 詳細資料	白色
Remarks 備註	所有物料須按照原有設計圖案及指定色澤，並符合防火要求，但容許于國內生產，樣板須予設計師審核。

Description 物品名稱	坐厕
Location 區段	地下层佣人卫生间
Quantity 數量	1 个



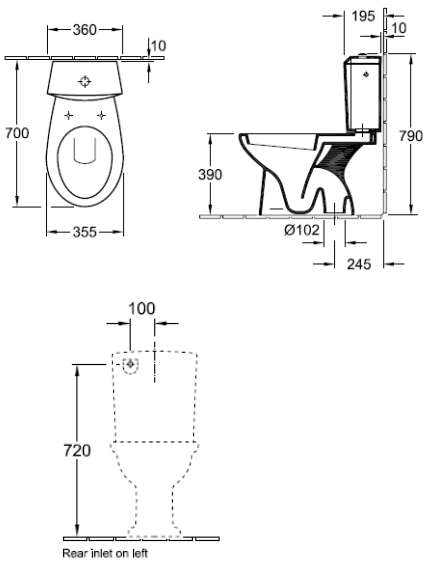

Penthouse, Chinachem Leighton Plaza, 29 Leighton Road, Causeway Bay, Hong Kong
香港銅鑼灣禮頓道 29 號華懋禮頓廣場頂層
Tel 852 2877 1233 Fax 852 2824 9275
Email: hongkong@paldesign.cn

PAL DESIGN CONSULTANTS LTD

Sanitary Specifications
潔具規格表

Job 20973 成都华阳半山艾马仕项目
D 型示范单位

Date/Revision
日 期 2011.08.30

Item Code
物品編號 **D-SA-5**

Suppliers 供應商	**深圳原华商贸有限公司** **钟俊 13902984804**
Model Number 型號	31612000 汉斯格雅
Dimension 尺寸	以供应商为准
Details 詳細資料	抛光鍍鉻
Remarks 備註	所有物料須按照原有設計圖案及指定色澤，並符合防火要求，但容許于國內生產，樣板須予設計師審核。

Description 物品名稱	水龙头
Location 區段	地下层佣人卫生间
Quantity 數量	1 个



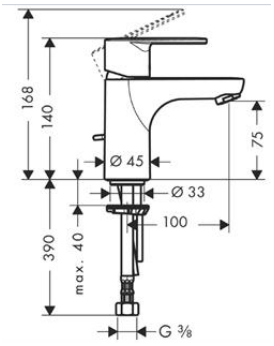

Penthouse, Chinachem Leighton Plaza, 29 Leighton Road, Causeway Bay, Hong Kong
香港銅鑼灣禮頓道 29 號華懋禮頓廣場頂層
Tel 852 2877 1233 Fax 852 2824 9275
Email: hongkong@paldesign.cn

PAL DESIGN CONSULTANTS LTD

Sanitary Specifications
潔具規格表

Job 20973 成都华阳半山艾马仕项目 D 型示范单位

Date/Revision 日期 2011.08.30

Item Code 物品編號 **D-SA-4**

Suppliers 供應商	**深圳原华商贸有限公司 钟俊 13902984804**	Description 物品名稱	面盆
Model Number 型號	71225801+72870001 唯宝	Location 區段	地下层佣人卫生间
Dimension 尺寸	以供应商为准	Quantity 數量	1 个
Details 詳細資料	白色		
Remarks 備註	所有物料須按照原有設計圖案及指定色澤，並符合防火要求，但容許于國內生產，樣板須予設計師審核。		



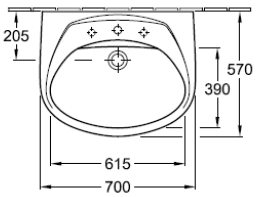

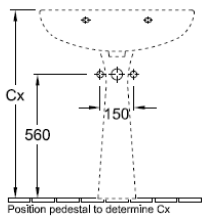

Penthouse, Chinachem Leighton Plaza, 29 Leighton Road, Causeway Bay, Hong Kong
香港銅鑼灣禮頓道 29 號華懋禮頓廣場頂層
Tel 852 2877 1233 Fax 852 2824 9275
Email: hongkong@paldesign.cn

PAL DESIGN CONSULTANTS LTD

Sanitary Specifications
潔具規格表

Job 20973 成都华阳半山艾马仕项目
D 型示范单位

Date/Revision
日 期 2011.08.30

Item Code
物品編號 **D-SA-6**

Suppliers 供應商	**深圳原华商贸有限公司** **钟俊 13902984804**	Description 物品名稱	淋 浴
Model Number 型號	31940000+27592000 汉斯格雅	Location 區段	地下层佣人卫生间
Dimension 尺寸	以供应商为准	Quantity 數量	1 个
Details 詳細資料	白色		
Remarks 備註	所有物料須按照原有設計圖案及指定色澤，並符合防火要求，但容許于國內生產，樣板須予設計師審核。		





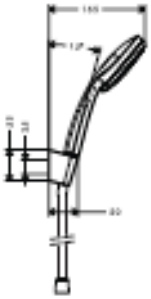

Penthouse, Chinachem Leighton Plaza, 29 Leighton Road, Causeway Bay, Hong Kong
香港銅鑼灣禮頓道 29 號華懋禮頓廣場頂層
Tel 852 2877 1233 Fax 852 2824 9275
Email: hongkong@paldesign.cn

PAL DESIGN CONSULTANTS LTD

Sanitary Specifications
潔具規格表

Job 20973 成都华阳半山艾马仕项目
D 型示范单位

Date/Revision 日期 2011.08.30

Item Code 物品編號 **D-SA-1**

Suppliers 供應商	**深圳原华商贸有限公司** **钟俊 13902984804**
Model Number 型號	66101001+77231101+9955S101 唯宝
Dimension 尺寸	以供应商为准
Details 詳細資料	白色
Remarks 備註	所有物料須按照原有設計圖案及指定色澤，並符合防火要求，但容許于國內生產，樣板須予設計師審核。

Description 物品名稱	坐厕
Location 區段	地下层卫生间
Quantity 數量	1 个



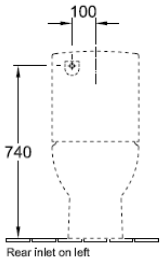

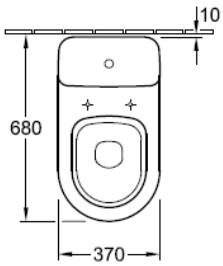

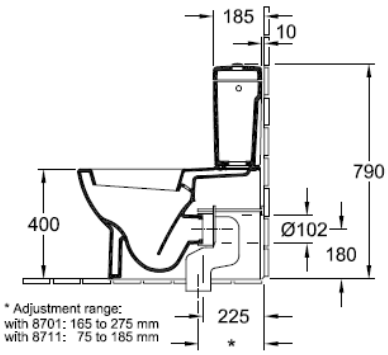

Penthouse, Chinachem Leighton Plaza, 29 Leighton Road, Causeway Bay, Hong Kong
香港銅鑼灣禮頓道 29 號華懋禮頓廣場頂層
Tel 852 2877 1233 Fax 852 2824 9275
Email: hongkong@paldesign.cn

PAL DESIGN CONSULTANTS LTD

Sanitary Specifications
潔具規格表

Job 20973 成都华阳半山艾马仕项目
D 型示范单位

Date/Revision
日 期 2011.08.30

Item Code
物品編號 **D-SA-2**

Suppliers 供應商	**深圳原华商贸有限公司** **钟俊 13902984804**
Model Number 型號	61695501 唯宝
Dimension 尺寸	以供应商为准
Details 詳細資料	白色
Remarks 備註	所有物料須按照原有設計圖案及指定色澤，並符合防火要求，但容許于國內生產，樣板須予設計師審核。

Description 物品名稱	面盆
Location 區段	地下层卫生间
Quantity 數量	1 个



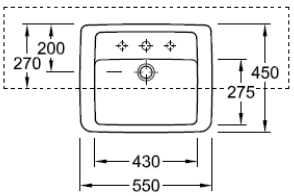

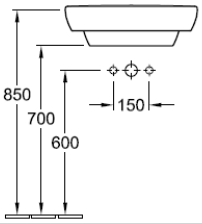

Penthouse, Chinachem Leighton Plaza, 29 Leighton Road, Causeway Bay, Hong Kong
香港銅鑼灣禮頓道 29 號華懋禮頓廣場頂層
Tel 852 2877 1233 Fax 852 2824 9275
Email: hongkong@paldesign.cn

PAL DESIGN CONSULTANTS LTD

Sanitary Specifications
潔具規格表

Job 20973 成都华阳半山艾马仕项目
D 型示范单位

Date/Revision
日 期 2011.08.30

Item Code
物品編號 **D-SA-3**

Suppliers 供應商	**深圳原华商贸有限公司** **钟俊 13902984804**
Model Number 型號	38020000 汉斯格雅
Dimension 尺寸	以供应商为准
Details 詳細資料	铬色
Remarks 備註	所有物料須按照原有設計圖案及指定色澤，並符合防火要求，但容許于國內生產，樣板須予設計師審核。

Description 物品名稱	面盆龙头
Location 區段	地下层卫生间
Quantity 數量	1 个



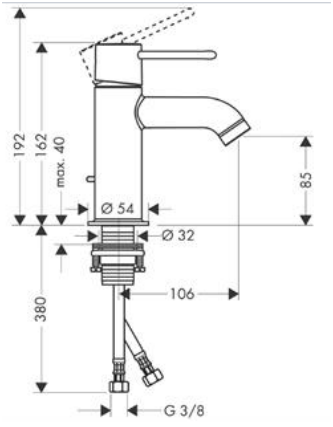

Penthouse, Chinachem Leighton Plaza, 29 Leighton Road, Causeway Bay, Hong Kong
香港銅鑼灣禮頓道 29 號華懋禮頓廣場頂層
Tel 852 2877 1233 Fax 852 2824 9275
Email: hongkong@paldesign.cn

PAL DESIGN CONSULTANTS LTD

Sanitary Specifications
潔具規格表

Job 20973 成都华阳半山艾马仕项目
D 型示范单位

Date/Revision 日期 2011.08.30

Item Code 物品編號 **D-SA-1**

Suppliers 供應商	**深圳原华商贸有限公司** **钟俊 13902984804**
Model Number 型號	66101001+77231101+9955S101 唯宝
Dimension 尺寸	以供应商为准
Details 詳細資料	白色
Remarks 備註	所有物料須按照原有設計圖案及指定色澤，並符合防火要求，但容許于國內生產，樣板須予設計師審核。

Description 物品名稱	坐厕
Location 區段	一层卫生间
Quantity 數量	1 个



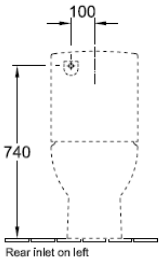

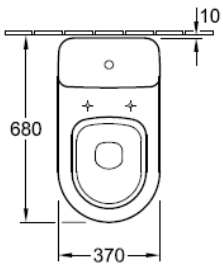

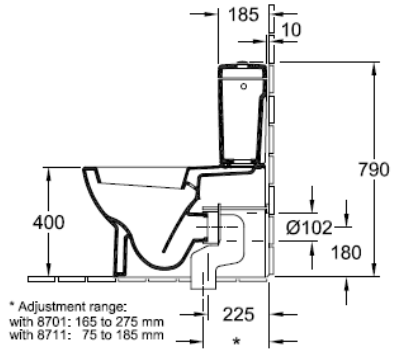

Penthouse, Chinachem Leighton Plaza, 29 Leighton Road, Causeway Bay, Hong Kong
香港銅鑼灣禮頓道 29 號華懋禮頓廣場頂層
Tel 852 2877 1233 Fax 852 2824 9275
Email: hongkong@paldesign.cn

PAL DESIGN CONSULTANTS LTD

Sanitary Specifications
潔具規格表

Job 20973 成都华阳半山艾马仕项目
D 型示范单位

Date/Revision
日 期 2011.08.30

Item Code
物品編號 **D-SA-2**

Suppliers 供應商	**深圳原华商贸有限公司** **钟俊 13902984804**
Model Number 型號	61611001 唯宝
Dimension 尺寸	以供应商为准
Details 詳細資料	白色
Remarks 備註	所有物料須按照原有設計圖案及指定色澤，並符合防火要求，但容許于國內生產，樣板須予設計師審核。

Description 物品名稱	面盆
Location 區段	一层卫生间
Quantity 數量	1 个



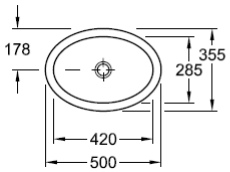

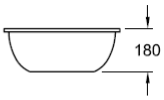

Penthouse, Chinachem Leighton Plaza, 29 Leighton Road, Causeway Bay, Hong Kong
香港銅鑼灣禮頓道 29 號華懋禮頓廣場頂層
Tel 852 2877 1233 Fax 852 2824 9275
Email: hongkong@paldesign.cn

PAL DESIGN CONSULTANTS LTD

Sanitary Specifications
潔具規格表

Job 20973 成都华阳半山艾马仕项目
D 型示范单位

Date/Revision
日 期 2011.08.30

Item Code
物品編號 **D-SA-3**

Suppliers 供應商	**深圳原华商贸有限公司** **钟俊 13902984804**
Model Number 型號	38030000 汉斯格雅
Dimension 尺寸	以供应商为准
Details 詳細資料	铬色
Remarks 備註	所有物料須按照原有設計圖案及指定色澤，並符合防火要求，但容許于國內生產，樣板須予設計師審核。

Description 物品名稱	面盆龙头
Location 區段	一层卫生间
Quantity 數量	1 个



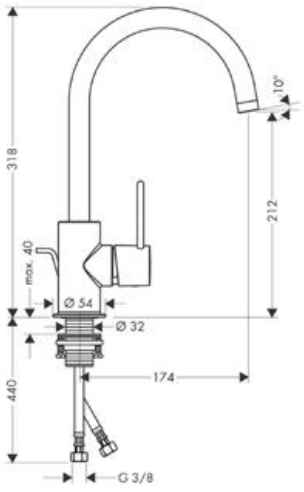

Penthouse, Chinachem Leighton Plaza, 29 Leighton Road, Causeway Bay, Hong Kong
香港銅鑼灣禮頓道 29 號華懋禮頓廣場頂層
Tel 852 2877 1233 Fax 852 2824 9275
Email: hongkong@paldesign.cn

PAL DESIGN CONSULTANTS LTD

Sanitary Specifications
潔具規格表

Job 20973 成都华阳半山艾马仕项目
D 型示范单位

Date/Revision 日期 2011.08.30

Item Code 物品編號 **D-SA-1**

Suppliers 供應商	**深圳原华商贸有限公司** **钟俊 13902984804**
Model Number 型號	66101001+77231101+9955S101 唯宝
Dimension 尺寸	以供应商为准
Details 詳細資料	白色
Remarks 備註	所有物料須按照原有設計圖案及指定色澤，並符合防火要求，但容許于國內生產，樣板須予設計師審核。

Description 物品名稱	坐厕
Location 區段	二层卧室卫生间
Quantity 數量	1 个



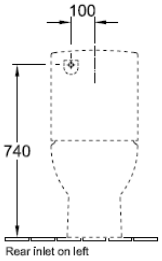

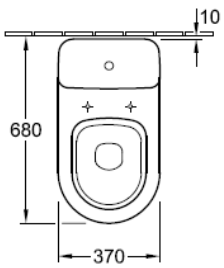

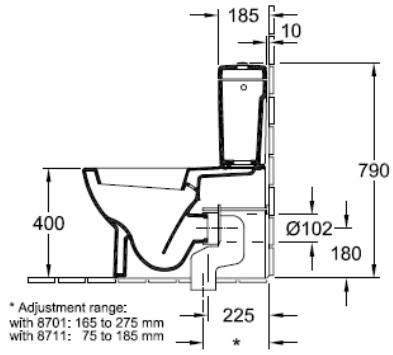

Penthouse, Chinachem Leighton Plaza, 29 Leighton Road, Causeway Bay, Hong Kong
香港銅鑼灣禮頓道 29 號華懋禮頓廣場頂層
Tel 852 2877 1233 Fax 852 2824 9275
Email: hongkong@paldesign.cn

PAL DESIGN CONSULTANTS LTD

Sanitary Specifications
潔具規格表

Job 20973 成都华阳半山艾马仕项目
D 型示范单位

Date/Revision
日 期 2011.08.30

Item Code
物品編號 **D-SA-2**

Suppliers 供應商	**深圳原华商贸有限公司** **钟俊 13902984804**
Model Number 型號	61695501 唯宝
Dimension 尺寸	以供应商为准
Details 詳細資料	白色
Remarks 備註	所有物料須按照原有設計圖案及指定色澤，並符合防火要求，但容許于國內生產，樣板須予設計師審核。

Description 物品名稱	面盆
Location 區段	二层卧室卫生间
Quantity 數量	1 个



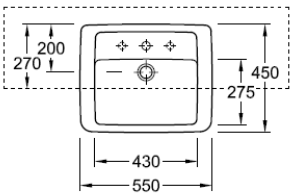

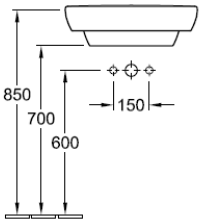

Penthouse, Chinachem Leighton Plaza, 29 Leighton Road, Causeway Bay, Hong Kong
香港銅鑼灣禮頓道 29 號華懋禮頓廣場頂層
Tel 852 2877 1233 Fax 852 2824 9275
Email: hongkong@paldesign.cn

PAL DESIGN CONSULTANTS LTD

Sanitary Specifications
潔具規格表

Job 20973 成都华阳半山艾马仕项目
D 型示范单位

Date/Revision
日 期 2011.08.30

Item Code
物品編號 **D-SA-3**

Suppliers 供應商	**深圳原华商贸有限公司** **钟俊 13902984804**
Model Number 型號	38020000 汉斯格雅
Dimension 尺寸	以供应商为准
Details 詳細資料	铬色
Remarks 備註	所有物料須按照原有設計圖案及指定色澤，並符合防火要求，但容許于國內生產，樣板須予設計師審核。

Description 物品名稱	面盆龙头
Location 區段	二层卧室卫生间
Quantity 數量	1 个



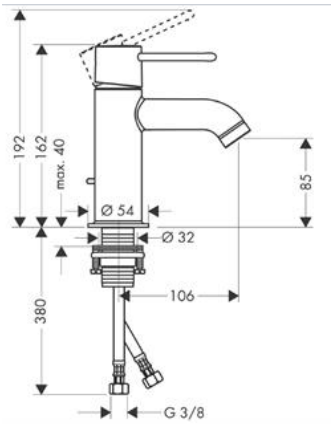

Penthouse, Chinachem Leighton Plaza, 29 Leighton Road, Causeway Bay, Hong Kong
香港銅鑼灣禮頓道 29 號華懋禮頓廣場頂層
Tel 852 2877 1233 Fax 852 2824 9275
Email: hongkong@paldesign.cn

PAL DESIGN CONSULTANTS LTD

Sanitary Specifications
潔具規格表

Job 20973 成都华阳半山艾马仕项目
D 型示范单位

Date/Revision 日期 2011.08.30

Item Code 物品編號 **D-SA-4**

Suppliers 供應商	**深圳原华商贸有限公司 钟俊 13902984804**	Description 物品名稱	淋浴
Model Number 型號	27474000+38425000+27884000 +01800180+27454000 汉斯格雅	Location 區段	二层卧室卫生间
Dimension 尺寸	以供应商为准	Quantity 數量	1 个
Details 詳細資料	铬色		
Remarks 備註	所有物料須按照原有設計圖案及指定色澤，並符合防火要求，但容許于國內生產，樣板須予設計師審核。		



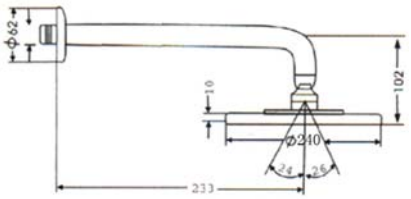





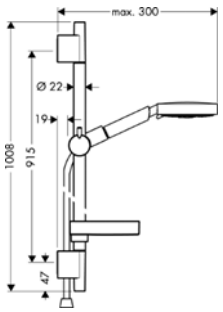

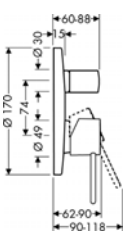

Penthouse, Chinachem Leighton Plaza, 29 Leighton Road, Causeway Bay, Hong Kong
香港銅鑼灣禮頓道 29 號華懋禮頓廣場頂層
Tel 852 2877 1233 Fax 852 2824 9275
Email: hongkong@paldesign.cn

PAL DESIGN CONSULTANTS LTD

Sanitary Specifications
潔具規格表

Job 20973 成都华阳半山艾马仕项目
D 型示范单位

Date/Revision 日期 2011.08.30

Item Code 物品編號 **D-SA-9**

Suppliers 供應商	**深圳原华商贸有限公司** **钟俊 13902984804**
Model Number 型號	66101001+77231101+9955S101 唯宝
Dimension 尺寸	以供应商为准
Details 詳細資料	白色
Remarks 備註	所有物料須按照原有設計圖案及指定色澤，並符合防火要求，但容許于國內生產，樣板須予設計師審核。

Description 物品名稱	坐 厕
Location 區段	二层会客室/书房卫生间
Quantity 數量	1 个



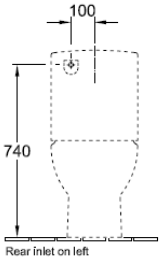

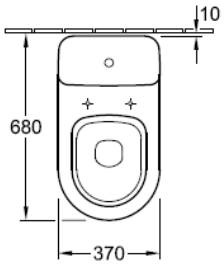

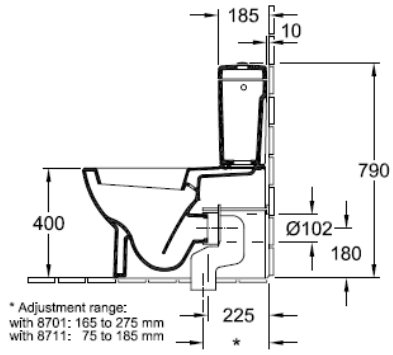

Penthouse, Chinachem Leighton Plaza, 29 Leighton Road, Causeway Bay, Hong Kong
香港銅鑼灣禮頓道 29 號華懋禮頓廣場頂層
Tel 852 2877 1233 Fax 852 2824 9275
Email: hongkong@paldesign.cn

PAL DESIGN CONSULTANTS LTD

Sanitary Specifications
潔具規格表

Job 20973 成都华阳半山艾马仕项目
D 型示范单位

Date/Revision
日 期 2011.08.30

Item Code
物品編號 **D-SA-10**

Suppliers 供應商	**深圳原华商贸有限公司** **钟俊 13902984804**
Model Number 型號	61695501 唯宝
Dimension 尺寸	以供应商为准
Details 詳細資料	白色
Remarks 備註	所有物料須按照原有設計圖案及指定色澤，並符合防火要求，但容許于國內生產，樣板須予設計師審核。

Description 物品名稱	面 盆
Location 區段	二层会客室/书房卫生间
Quantity 數量	1 个



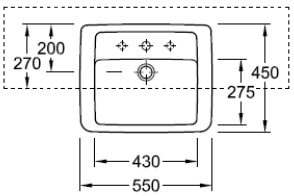

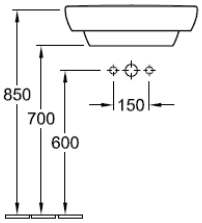

Penthouse, Chinachem Leighton Plaza, 29 Leighton Road, Causeway Bay, Hong Kong
香港銅鑼灣禮頓道 29 號華懋禮頓廣場頂層
Tel 852 2877 1233 Fax 852 2824 9275
Email: hongkong@paldesign.cn

PAL DESIGN CONSULTANTS LTD

Sanitary Specifications
潔具規格表

Job 20973 成都华阳半山艾马仕项目
D 型示范单位

Date/Revision
日 期 2011.08.30

Item Code
物品編號 **D-SA-11**

Suppliers 供應商	**深圳原华商贸有限公司** **钟俊 13902984804**
Model Number 型號	38020000 汉斯格雅
Dimension 尺寸	以供应商为准
Details 詳細資料	铬色
Remarks 備註	所有物料須按照原有設計圖案及指定色澤，並符合防火要求，但容許于國內生產，樣板須予設計師審核。

Description 物品名稱	面盆龙头
Location 區段	二层会客室/书房卫生间
Quantity 數量	1 个



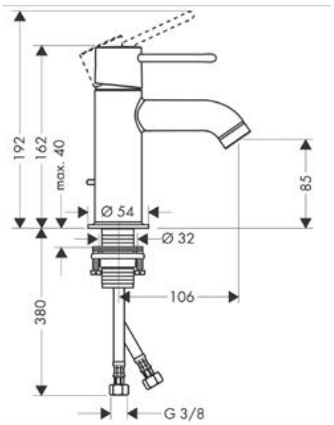

Penthouse, Chinachem Leighton Plaza, 29 Leighton Road, Causeway Bay, Hong Kong
香港銅鑼灣禮頓道 29 號華懋禮頓廣場頂層
Tel 852 2877 1233 Fax 852 2824 9275
Email: hongkong@paldesign.cn

PAL DESIGN CONSULTANTS LTD

Sanitary Specifications
潔具規格表

Job 20973 成都华阳半山艾马仕项目
D 型示范单位

Date/Revision 日期 2011.08.30

Item Code 物品編號 **D-SA-12**

Suppliers 供應商	**深圳原华商贸有限公司 钟俊 13902984804**	Description 物品名稱	淋浴
Model Number 型號	27474000+38425000+27884000 +01800180+27454000 汉斯格雅	Location 區段	二层父母卧室卫生间
Dimension 尺寸	以供应商为准	Quantity 數量	1 个
Details 詳細資料	铬色		
Remarks 備註	所有物料須按照原有設計圖案及指定色澤，並符合防火要求，但容許于國內生產，樣板須予設計師審核。		



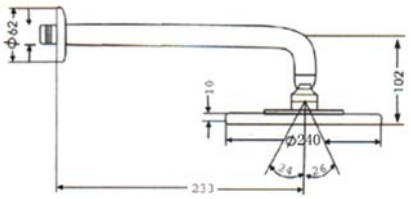





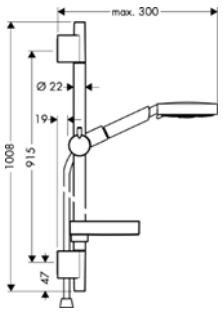

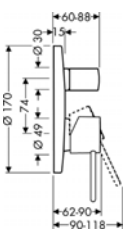

Penthouse, Chinachem Leighton Plaza, 29 Leighton Road, Causeway Bay, Hong Kong
香港銅鑼灣禮頓道 29 號華懋禮頓廣場頂層
Tel 852 2877 1233 Fax 852 2824 9275
Email: hongkong@paldesign.cn

PAL DESIGN CONSULTANTS LTD

Sanitary Specifications
潔具規格表

Job 20973 成都华阳半山艾马仕项目
D 型示范单位

Date/Revision 日期 2011.08.30

Item Code 物品編號 **D-SA-9**

Suppliers 供應商	**深圳原华商贸有限公司** **钟俊 13902984804**
Model Number 型號	66101001+77231101+9955S101 唯宝
Dimension 尺寸	以供应商为准
Details 詳細資料	白色
Remarks 備註	所有物料須按照原有設計圖案及指定色澤，並符合防火要求，但容許于國內生產，樣板須予設計師審核。

Description 物品名稱	坐厕
Location 區段	二层父母卧室卫生间
Quantity 數量	1 个



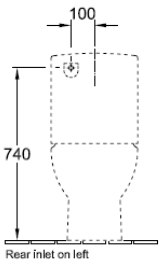

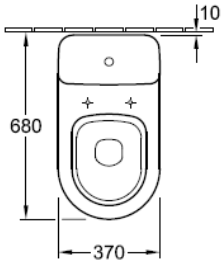

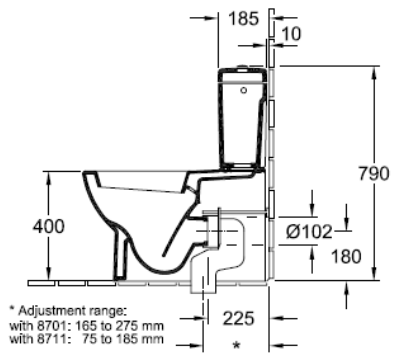

Penthouse, Chinachem Leighton Plaza, 29 Leighton Road, Causeway Bay, Hong Kong
香港銅鑼灣禮頓道 29 號華懋禮頓廣場頂層
Tel 852 2877 1233 Fax 852 2824 9275
Email: hongkong@paldesign.cn

PAL DESIGN CONSULTANTS LTD

Sanitary Specifications
潔具規格表

Job 20973 成都华阳半山艾马仕项目
D 型示范单位

Date/Revision
日 期 2011.08.30

Item Code
物品編號 **D-SA-10**

Suppliers 供應商	**深圳原华商贸有限公司** **钟俊 13902984804**
Model Number 型號	61611001 唯宝
Dimension 尺寸	以供应商为准
Details 詳細資料	白色
Remarks 備註	所有物料須按照原有設計圖案及指定色澤，並符合防火要求，但容許于國內生產，樣板須予設計師審核。

Description 物品名稱	面盆
Location 區段	二层父母卧室卫生间
Quantity 數量	1 个



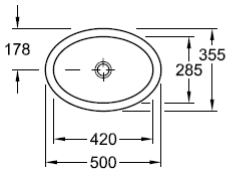

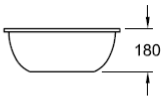

Penthouse, Chinachem Leighton Plaza, 29 Leighton Road, Causeway Bay, Hong Kong
香港銅鑼灣禮頓道 29 號華懋禮頓廣場頂層
Tel 852 2877 1233 Fax 852 2824 9275
Email: hongkong@paldesign.cn

PAL DESIGN CONSULTANTS LTD

Sanitary Specifications
潔具規格表

Job 20973 成都华阳半山艾马仕项目
D 型示范单位

Date/Revision
日 期 2011.08.30

Item Code
物品編號 **D-SA-11**

Suppliers 供應商	**深圳原华商贸有限公司** **钟俊 13902984804**
Model Number 型號	38030000 汉斯格雅
Dimension 尺寸	以供应商为准
Details 詳細資料	铬色
Remarks 備註	所有物料須按照原有設計圖案及指定色澤，並符合防火要求，但容許于國內生產，樣板須予設計師審核。

Description 物品名稱	面盆龙头
Location 區段	二层父母卧室卫生间
Quantity 數量	1 个



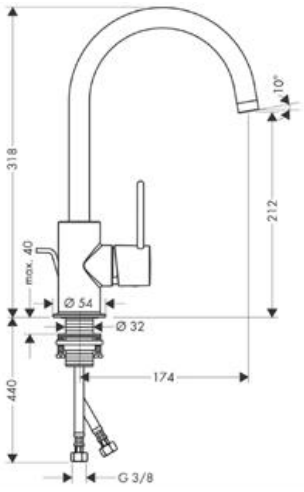

Penthouse, Chinachem Leighton Plaza, 29 Leighton Road, Causeway Bay, Hong Kong
香港銅鑼灣禮頓道 29 號華懋禮頓廣場頂層
Tel 852 2877 1233 Fax 852 2824 9275
Email: hongkong@paldesign.cn

PAL DESIGN CONSULTANTS LTD

Sanitary Specifications
潔具規格表

Job 20973 成都华阳半山艾马仕项目 D 型示范单位

Date/Revision 日期 2011.08.30

Item Code 物品編號 **D-SA-12**

Suppliers 供應商	**深圳原华商贸有限公司 钟俊 13902984804**
Model Number 型號	361-1 卡德维
Dimension 尺寸	以供应商为准
Details 詳細資料	白色
Remarks 備註	所有物料須按照原有設計圖案及指定色澤，並符合防火要求，但容許于國內生產，樣板須予設計師審核。

Description 物品名稱	浴缸
Location 區段	二层会客室/书房卫生间
Quantity 數量	1 个



361-1	
a	1500
b	700
c	410
d	1330
e	950
f_1; f_2	550; 530
g_1; g_2	390; 350
h	541-561
i	32
j	63
k	310
l	52
m	52
n	445
o	555
p	380
s_1; s_2	70; 75
u	230

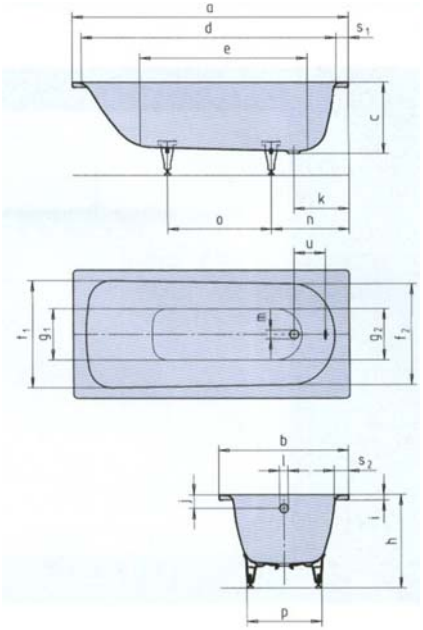

Penthouse, Chinachem Leighton Plaza, 29 Leighton Road, Causeway Bay, Hong Kong
香港銅鑼灣禮頓道 29 號華懋禮頓廣場頂層
Tel 852 2877 1233 Fax 852 2824 9275
Email: hongkong@paldesign.cn

PAL DESIGN CONSULTANTS LTD

Sanitary Specifications
潔具規格表

Job 20973 成都华阳半山艾马仕项目 D 型示范单位

Date/Revision 日期 2011.08.30

Item Code 物品編號 **D-SA-13**

Suppliers 供應商	**深圳原华商贸有限公司 钟俊 13902984804**
Model Number 型號	38444000+13444180 汉斯格雅
Dimension 尺寸	以供应商为准
Details 詳細資料	白色
Remarks 備註	所有物料須按照原有設計圖案及指定色澤，並符合防火要求，但容許于國內生產，樣板須予設計師審核。

Description 物品名稱	浴缸龙头
Location 區段	二层会客室/书房卫生间
Quantity 數量	1 个



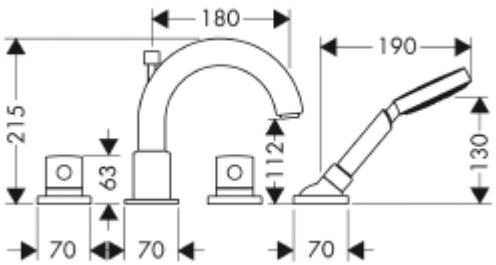

Penthouse, Chinachem Leighton Plaza, 29 Leighton Road, Causeway Bay, Hong Kong
香港銅鑼灣禮頓道 29 號華懋禮頓廣場頂層
Tel 852 2877 1233 Fax 852 2824 9275
Email: hongkong@paldesign.cn

PAL DESIGN CONSULTANTS LTD

Sanitary Specifications
潔具規格表

Job 20973 成都华阳半山艾马仕项目
D 型示范单位

Date/Revision
日 期 2011.08.30

Item Code
物品編號 **D-SA-9**

Suppliers 供應商	**深圳原华商贸有限公司** **钟俊 13902984804**
Model Number 型號	56661001+57641101+98M2S101 唯宝
Dimension 尺寸	以供应商为准
Details 詳細資料	白色
Remarks 備註	所有物料須按照原有設計圖案及指定色澤，並符合防火要求，但容許于國內生產，樣板須予設計師審核。

Description 物品名稱	坐 厕
Location 區段	三层主卧卫生间
Quantity 數量	1 个



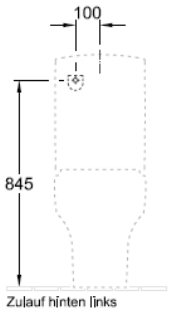

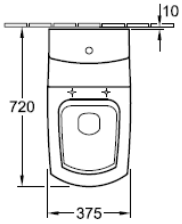

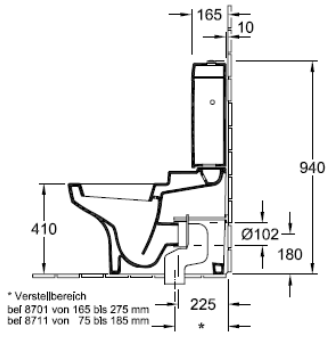

Penthouse, Chinachem Leighton Plaza, 29 Leighton Road, Causeway Bay, Hong Kong
香港銅鑼灣禮頓道 29 號華懋禮頓廣場頂層
Tel 852 2877 1233 Fax 852 2824 9275
Email: hongkong@paldesign.cn

PAL DESIGN CONSULTANTS LTD

Sanitary Specifications
潔具規格表

Job 20973 成都华阳半山艾马仕项目 D 型示范单位

Date/Revision 日期 2011.08.30

Item Code 物品編號 **D-SA-10**

Suppliers 供應商	**深圳原华商贸有限公司 钟俊 13902984804**
Model Number 型號	61631001 唯宝
Dimension 尺寸	以供应商为准
Details 詳細資料	白色
Remarks 備註	所有物料須按照原有設計圖案及指定色澤，並符合防火要求，但容許于國內生產，樣板須予設計師審核。

Description 物品名稱	面盆
Location 區段	三层主卧卫生间
Quantity 數量	1 个



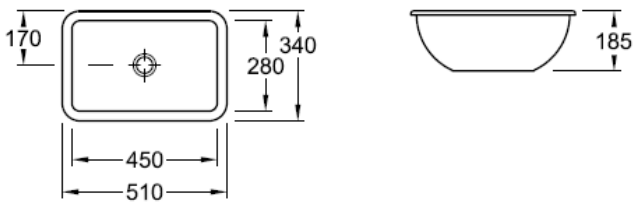

Penthouse, Chinachem Leighton Plaza, 29 Leighton Road, Causeway Bay, Hong Kong
香港銅鑼灣禮頓道 29 號華懋禮頓廣場頂層
Tel 852 2877 1233 Fax 852 2824 9275
Email: hongkong@paldesign.cn

PAL DESIGN CONSULTANTS LTD

Sanitary Specifications
潔具規格表

Job 20973 成都华阳半山艾马仕项目
D 型示范单位

Date/Revision 日期 2011.08.30

Item Code 物品編號 **D-SA-11**

Suppliers 供應商	**深圳原华商贸有限公司 钟俊 13902984804**	Description 物品名稱	面盆龙头
Model Number 型號	38053000 汉斯格雅	Location 區段	三层主卧卫生间
Dimension 尺寸	以供应商为准	Quantity 數量	1 个
Details 詳細資料	铬色		
Remarks 備註	所有物料須按照原有設計圖案及指定色澤，並符合防火要求，但容許于國內生產，樣板須予設計師審核。		



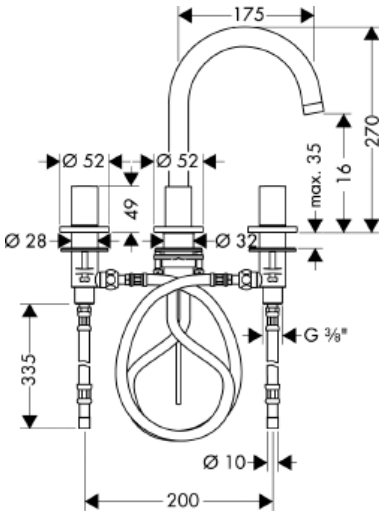

Penthouse, Chinachem Leighton Plaza, 29 Leighton Road, Causeway Bay, Hong Kong
香港銅鑼灣禮頓道 29 號華懋禮頓廣場頂層
Tel 852 2877 1233 Fax 852 2824 9275
Email: hongkong@paldesign.cn

PAL DESIGN CONSULTANTS LTD

Sanitary Specifications
潔具規格表

Job 20973 成都华阳半山艾马仕项目
D 型示范单位

Date/Revision
日 期 2011.08.30

Item Code
物品編號 **D-SA-12**

Suppliers 供應商	**深圳原华商贸有限公司** **钟俊 13902984804**
Model Number 型號	38444000+13444180 汉斯格雅
Dimension 尺寸	以供应商为准
Details 詳細資料	铬色
Remarks 備註	所有物料須按照原有設計圖案及指定色澤，並符合防火要求，但容許于國內生產，樣板須予設計師審核。

Description 物品名稱	浴缸龙头
Location 區段	三层主卧卫生间
Quantity 數量	1 个



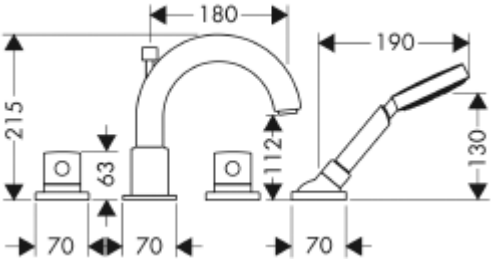

Penthouse, Chinachem Leighton Plaza, 29 Leighton Road, Causeway Bay, Hong Kong
香港銅鑼灣禮頓道 29 號華懋禮頓廣場頂層
Tel 852 2877 1233 Fax 852 2824 9275
Email: hongkong@paldesign.cn

PAL DESIGN CONSULTANTS LTD

Sanitary Specifications
潔具規格表

Job 20973 成都华阳半山艾马仕项目
D 型示范单位

Date/Revision
日 期 2011.08.30

Item Code
物品編號 **D-SA-13**

Suppliers 供應商	**深圳原华商贸有限公司** **钟俊 13902984804**	Description 物品名稱	浴 缸
Model Number 型號	卡德维 653	Location 區段	三层主卧卫生间
Dimension 尺寸	以供应商为准 1800*800*420	Quantity 數量	1 个
Details 詳細資料	白色		
Remarks 備註	所有物料須按照原有設計圖案及指定色澤，並符合防火要求，但容許于國內生產，樣板須予設計師審核。		



Penthouse, Chinachem Leighton Plaza, 29 Leighton Road, Causeway Bay, Hong Kong
香港銅鑼灣禮頓道 29 號華懋禮頓廣場頂層
Tel 852 2877 1233 Fax 852 2824 9275
Email: hongkong@paldesign.cn