通信工艺	通信工艺
采暖通风	通信工艺
给排水	建筑电气
建筑	结构

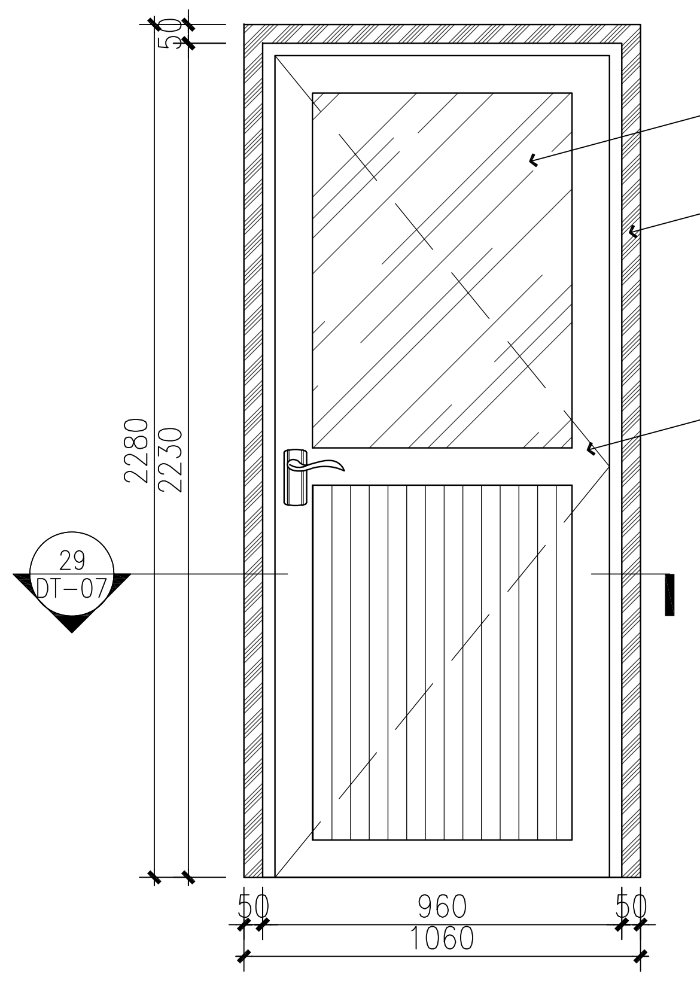
50
2280
2230
GL 01
MT 02
CA 05
29
DT-07
50
960
50
1060

DA-01	描述:	二次更衣门(铝合金玻璃门)
	五金:	详见五金材料表
	数量:	1樘

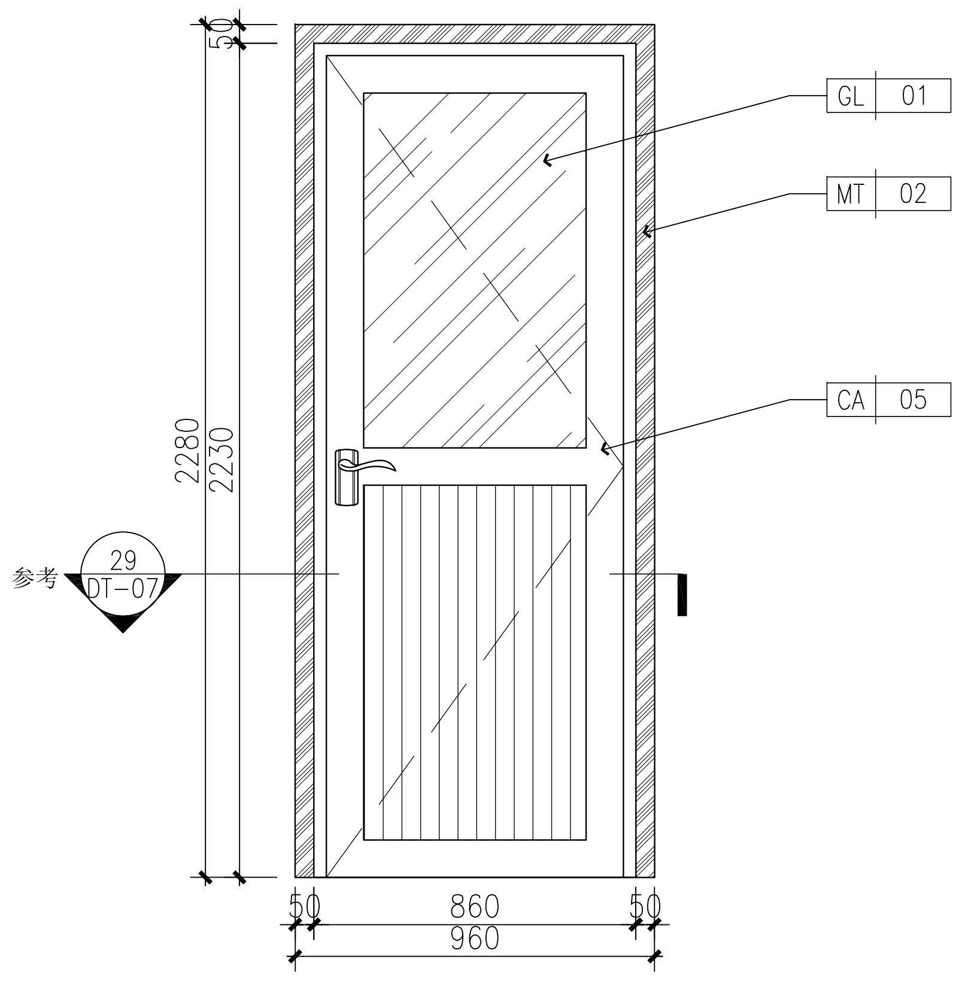
50
2280
2230
GL 01
MT 02
CA 05
参考
29
DT-07
50
860
50
960

DA-02	描述:	厨选加工区门（铝合金玻璃门）
	五金:	详见五金材料表
	数量:	2樘

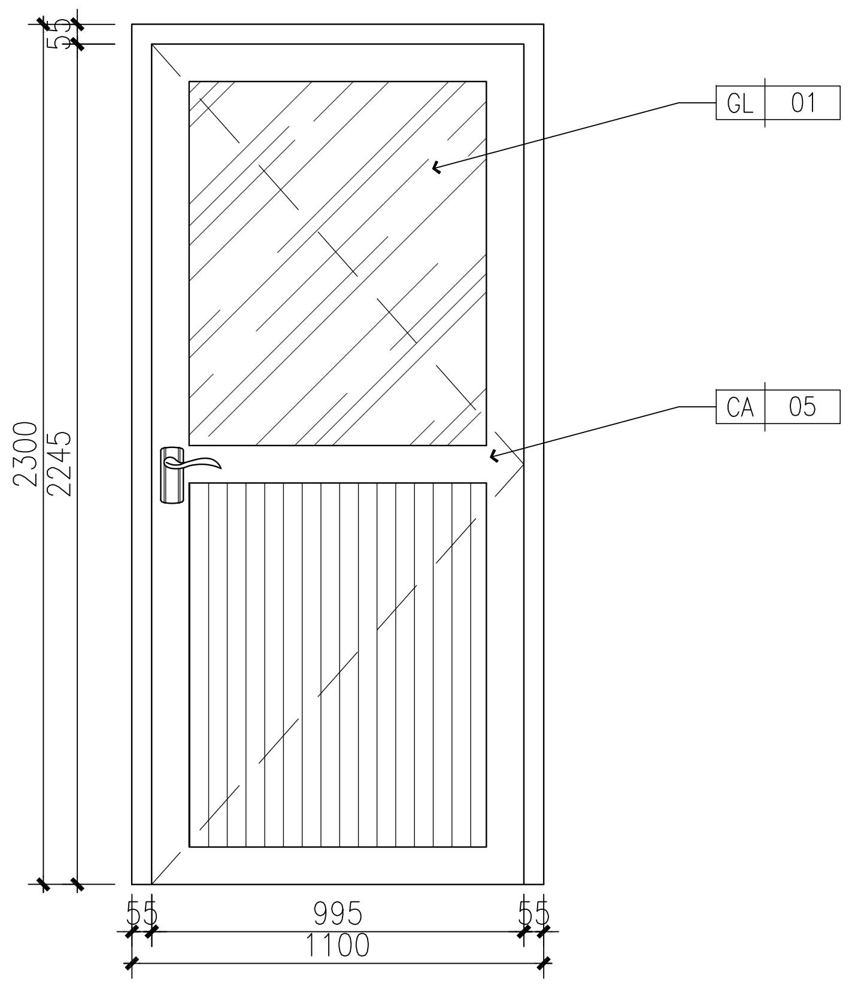
55
2300
2245
GL 01
CA 05
55
995
55
1100

DA-03	描述:	卤味间门(铝合金玻璃门)
	五金:	详见五金材料表
	数量:	1樘

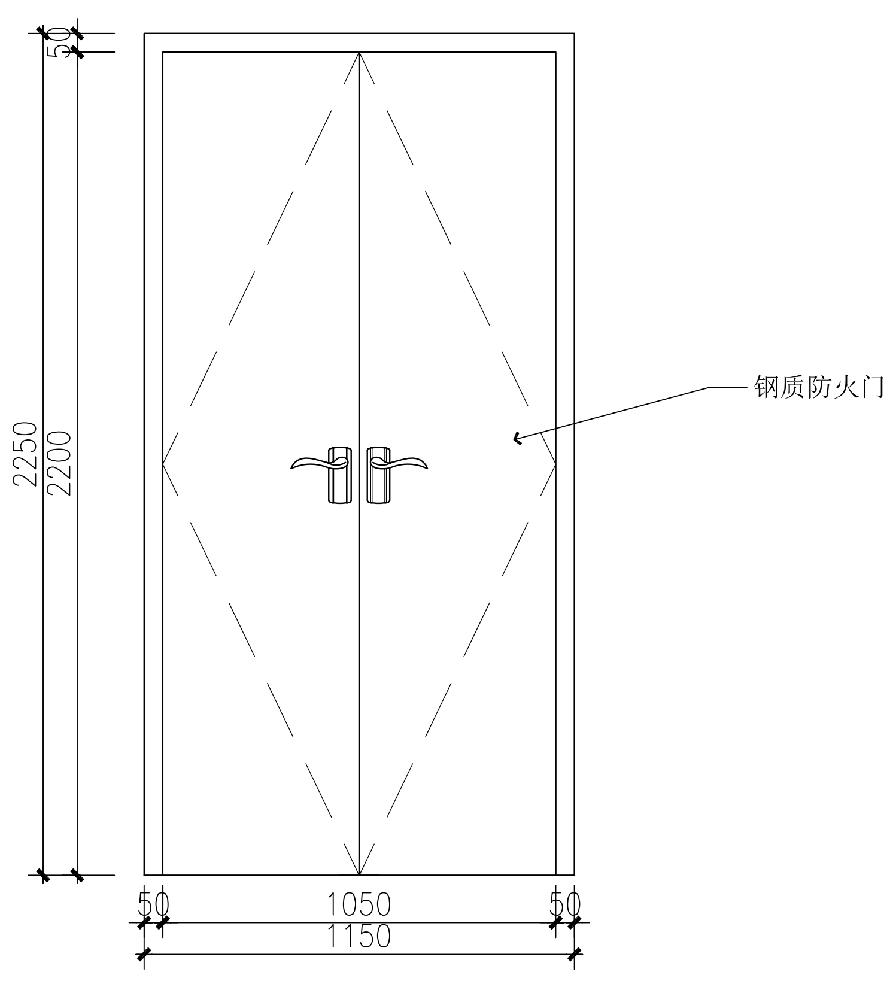
50
2250
2200
钢质防火门
50
1050
50
1150

DA-04	描述:	点心间门（甲级钢质防火门）
	五金:	详见五金材料表
	数量:	1樘

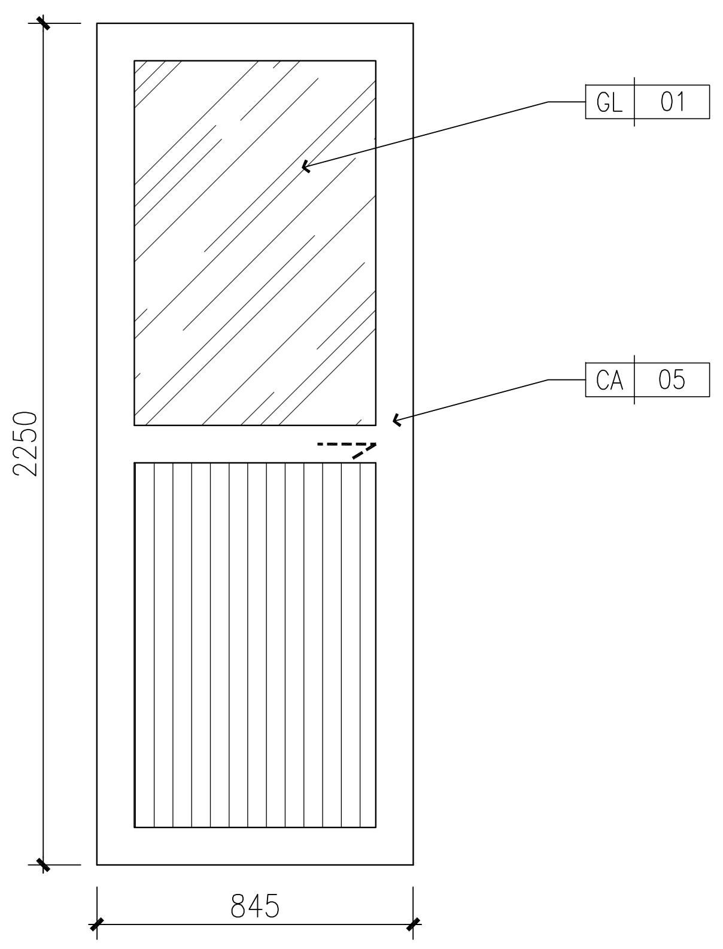
GL 01
2250
CA 05
845

DA-05	描述:	厨选门（铝合金玻璃门）
	五金:	详见五金材料表
	数量:	1樘

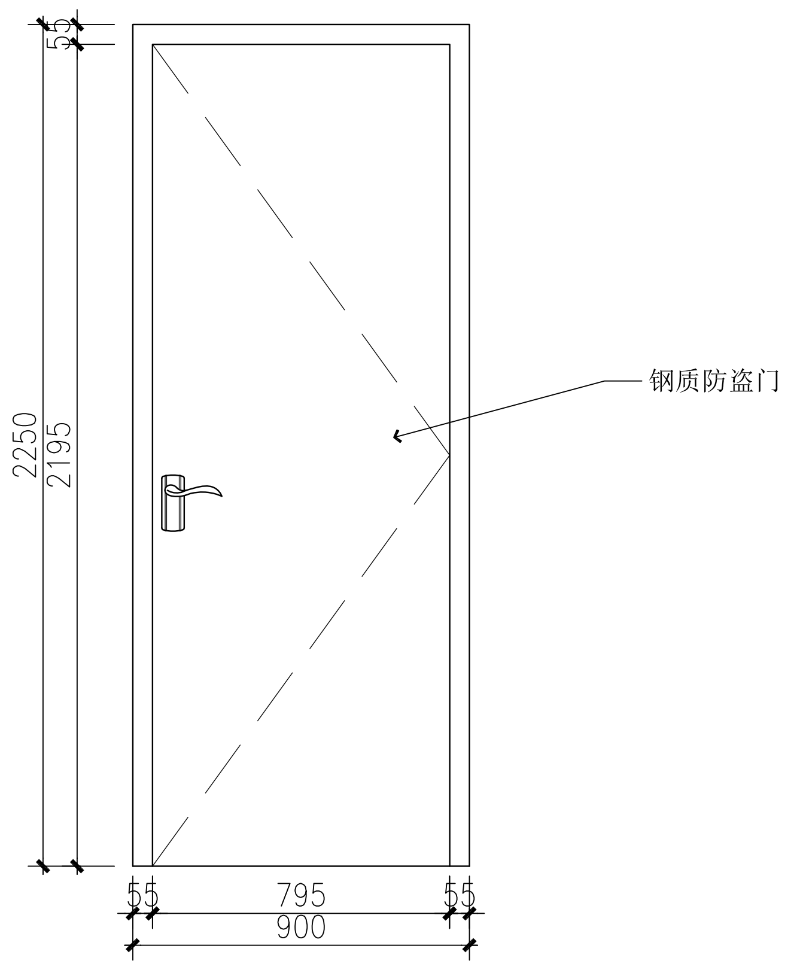
55
2250
2195
钢质防盗门
55
795
55
900

DA-06	描述:	办公室门（钢质防盗门）
	五金:	详见五金材料表
	数量:	1樘

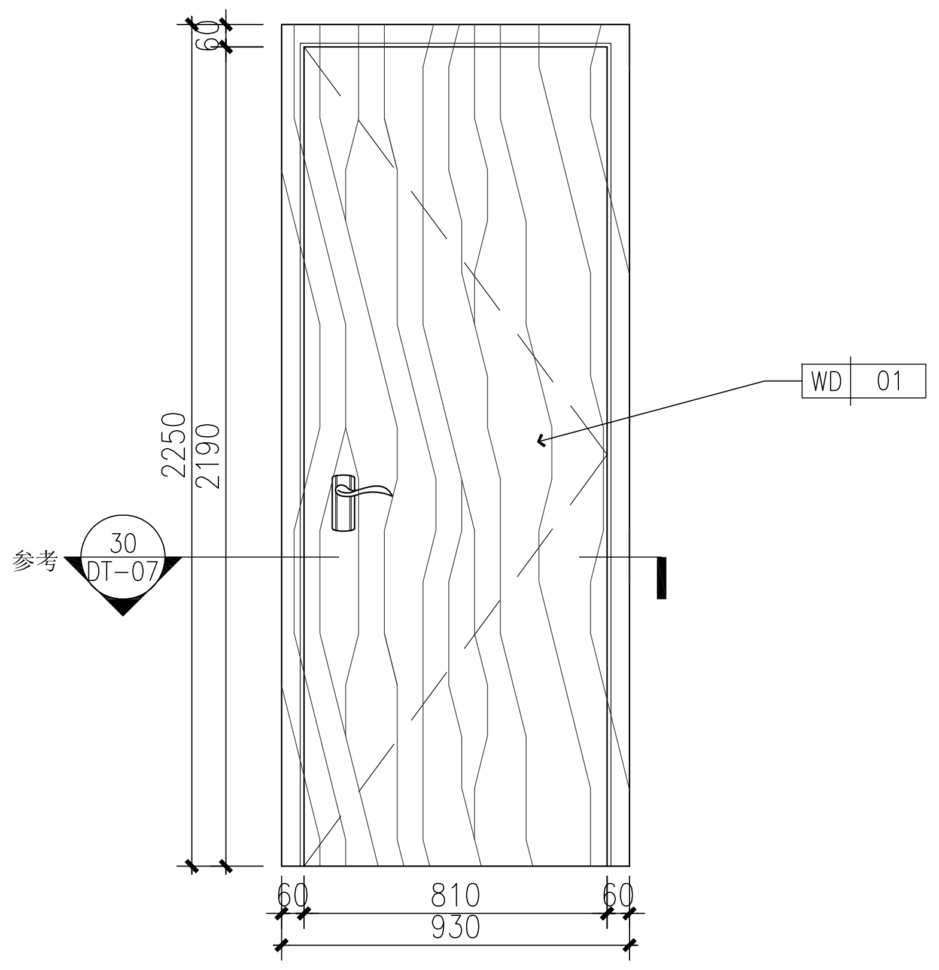
60
2250
2190
WD 01
参考
30
DT-07
60
810
60
930

DA-07	描述:	储藏室、卫生间门（胡桃木防火木门）
	五金:	详见五金材料表
	数量:	4樘

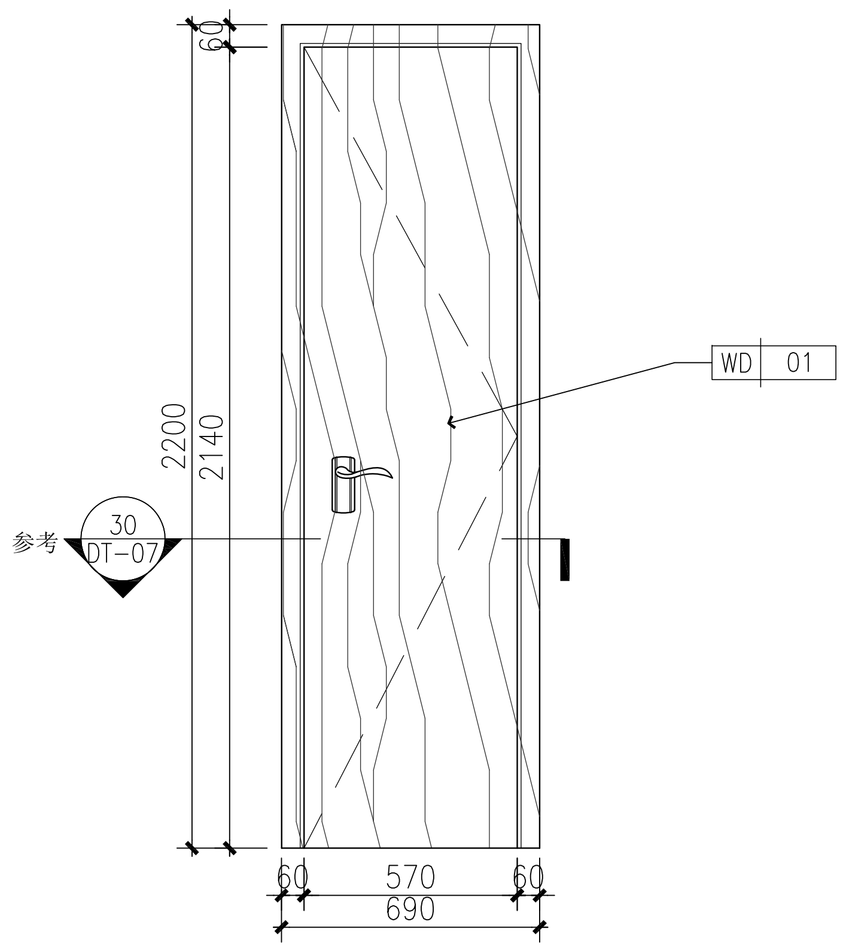
60
2200
2140
WD 01
参考
30
DT-07
60
570
60
690

DA-08	描述:	舆洗间门（胡桃木防火木门）
	五金:	详见五金材料表
	数量:	1樘

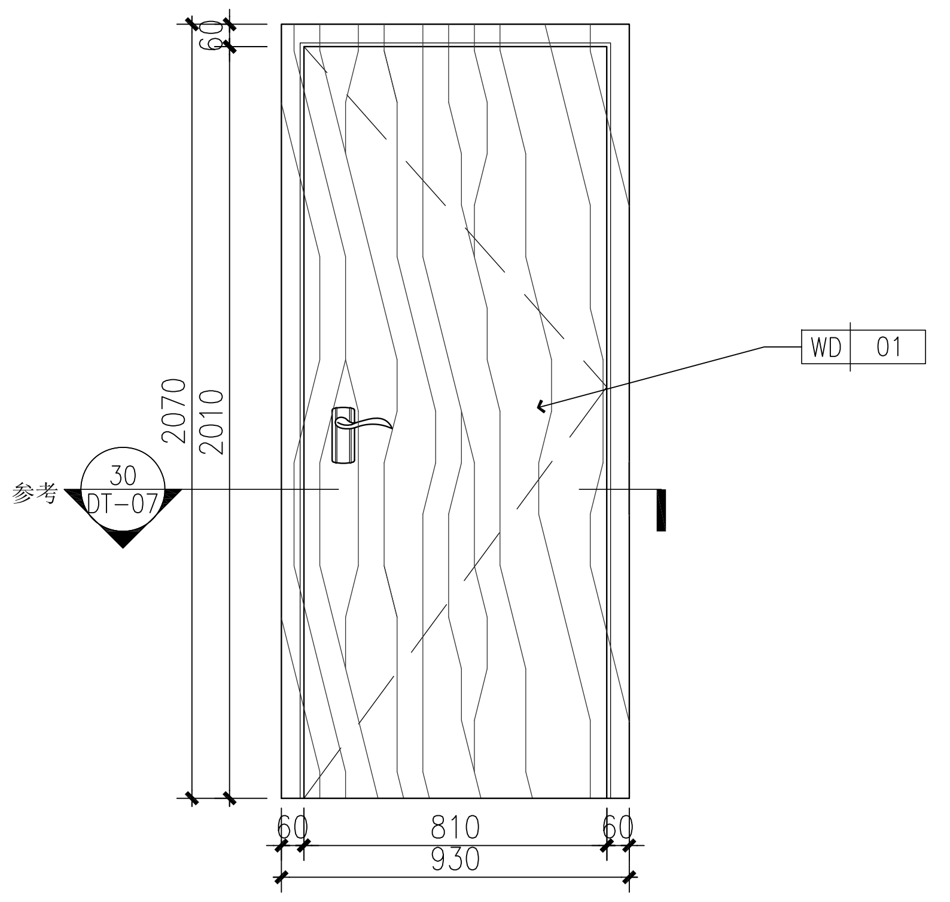
60
2070
2010
WD 01
参考
30
DT-07
60
810
60
930

DA-09	描述:	包房门（胡桃木防火木门）
	五金:	详见五金材料表
	数量:	2樘

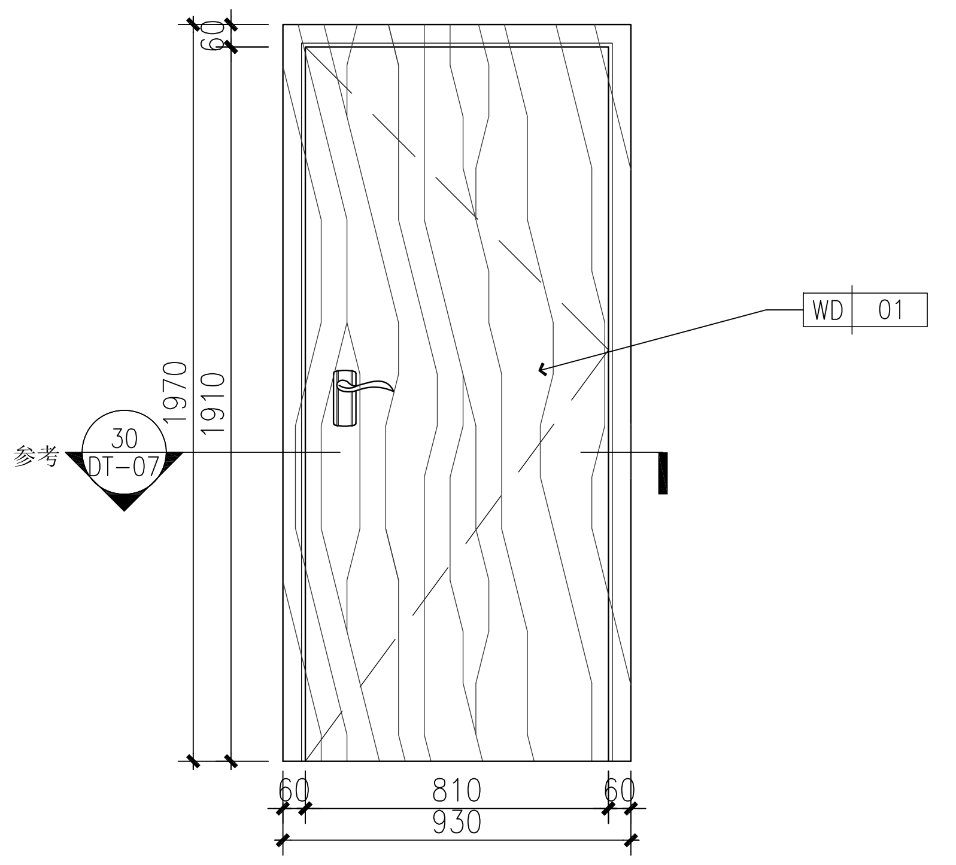
60
1970
1910
WD 01
参考
30
DT-07
60
810
60
930

DA-10	描述:	储藏室门（胡桃木防火木门）
	五金:	详见五金材料表
	数量:	1樘

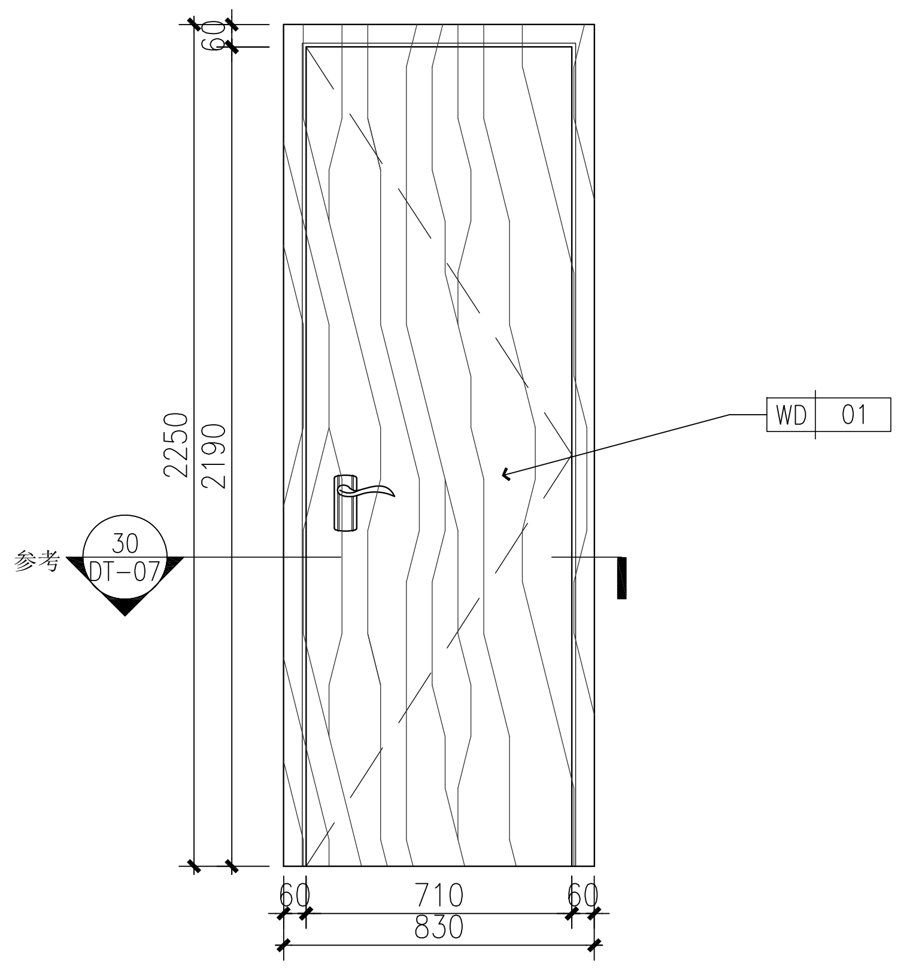
60
2250
2190
WD 01
参考
30
DT-07
60
710
60
830

DA-11	描述:	男更衣室、楼梯间门（胡桃木防火木门）
	五金:	详见五金材料表
	数量:	2樘

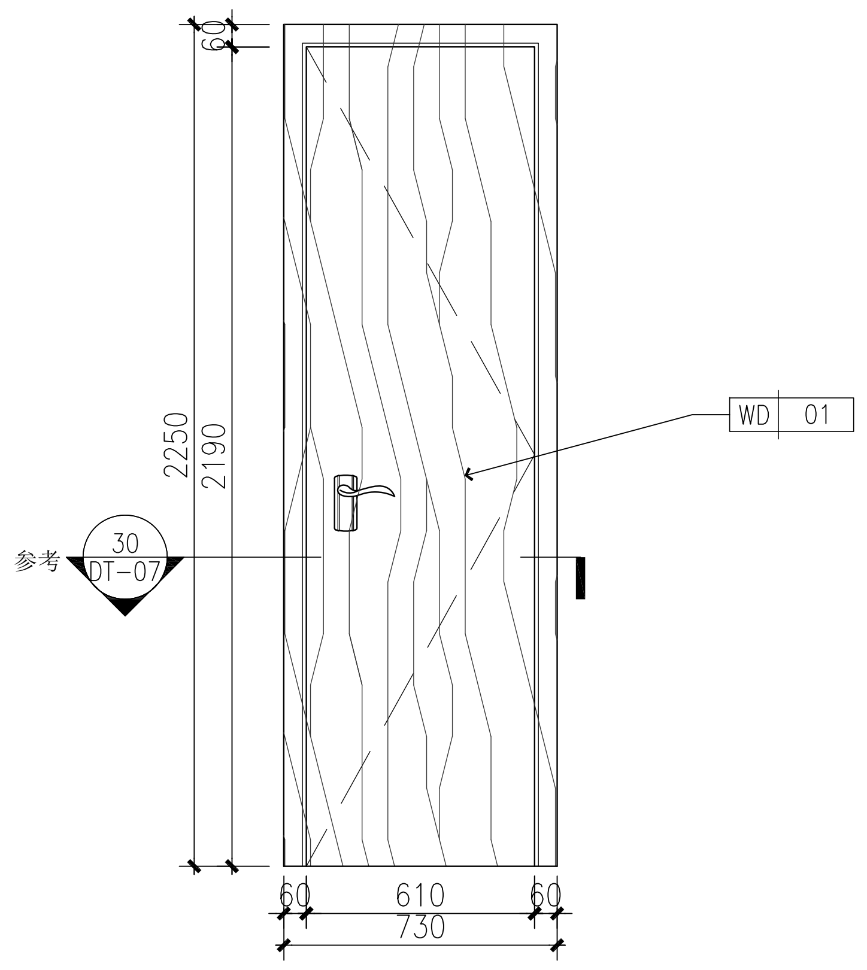
60
2250
2190
WD 01
参考
30
DT-07
60
610
60
730

DA-12	描述:	女更衣室门（胡桃木防火木门）
	五金:	详见五金材料表
	数量:	1樘

序号 NO.	修改说明 REVISION DESCRIPTION	日期 DATE

施工图审图专用章盖章 SEAL

个人执业专用章盖章 SEAL

单位出图专用章盖章 SEAL

合作设计单位 CO-OPERATED WITH

审定人 AUTHORIZED FOR ISSUE BY		
设计总负责人 PROJECT DIRECTOR		
审核人 AUDITED BY		
专业负责人 DISCIPLINE RESPONSIBLE BY		
校对人 CHECKED BY		
设计人 DESIGNED BY		

建设单位 CLIENT	上海xxx酒楼有限公司		
工程总称 PROJECT	xxx酒楼改造		
项目名称 SUB ITEM	xxx酒楼改造		
图名 DRAWING TITLE	门表（一）		
设计编号 JOB NO.	--	阶段 STATUS	施工图
比例 SCALE	1:20	专业 DISCIPLINE	装修
日期 DATE	2015.12	图号 DRAWING NO.	02

A1