通信工艺	通信工艺
采暖通风	通信工艺
给排水	建筑电气
建筑	结构

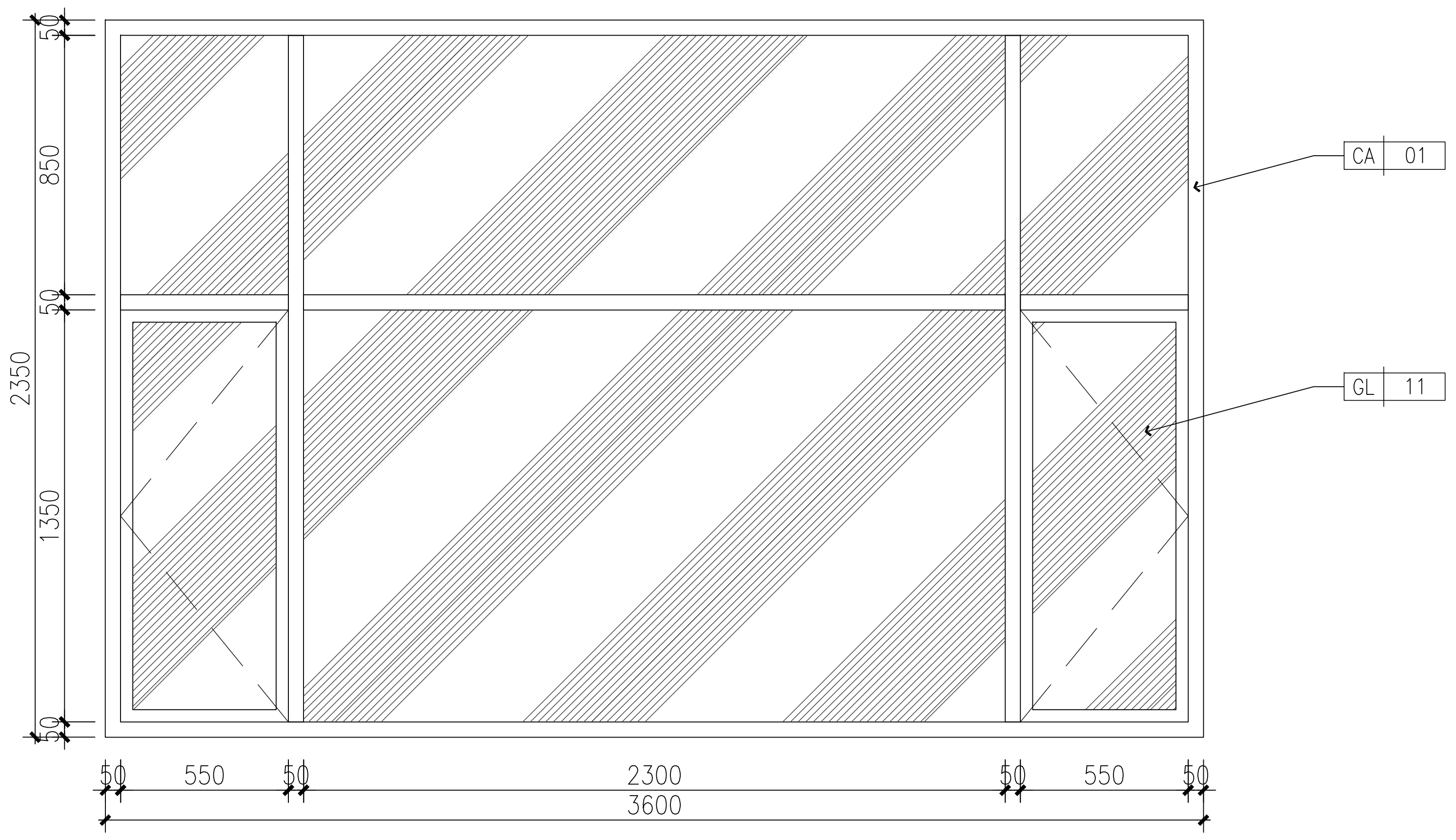
50
850
50
2350
1350
50
CA 01
GL 11
50 550 50 2300 50 550 50
3600

C3623	描述:	一层小吃区窗（铝合金中空玻璃窗）
	五金:	详见五金材料表
	数量:	2樘

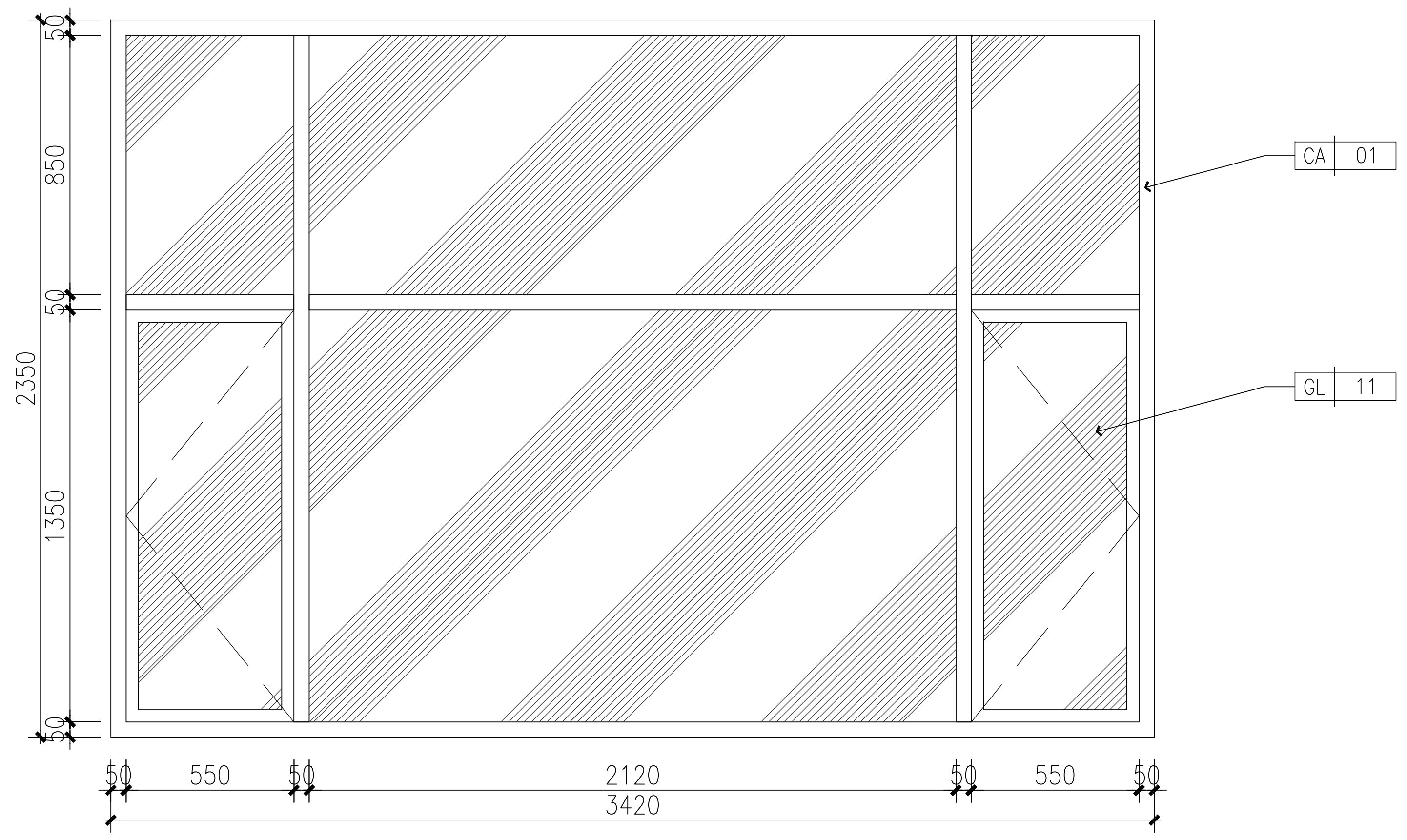
50
850
50
2350
1350
50
CA 01
GL 11
50 550 50 2120 50 550 50
3420

C3423	描述:	一层家常菜区窗（铝合金中空玻璃窗）
	五金:	详见五金材料表
	数量:	1樘

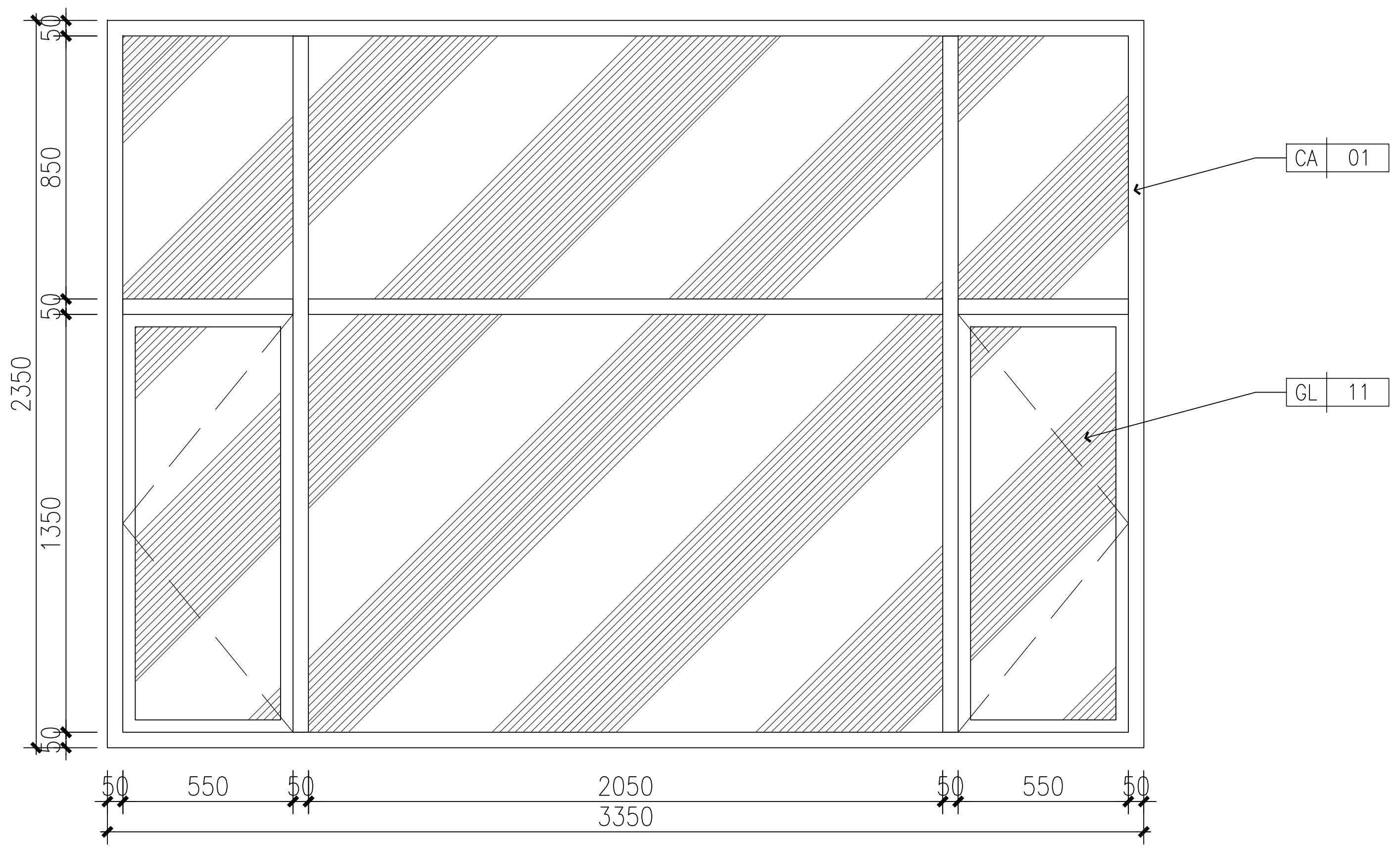
50
850
50
2350
1350
50
CA 01
GL 11
50 550 50 2050 50 550 50
3350

C3323	描述:	一层家常菜区窗（铝合金中空玻璃窗）
	五金:	详见五金材料表
	数量:	1樘

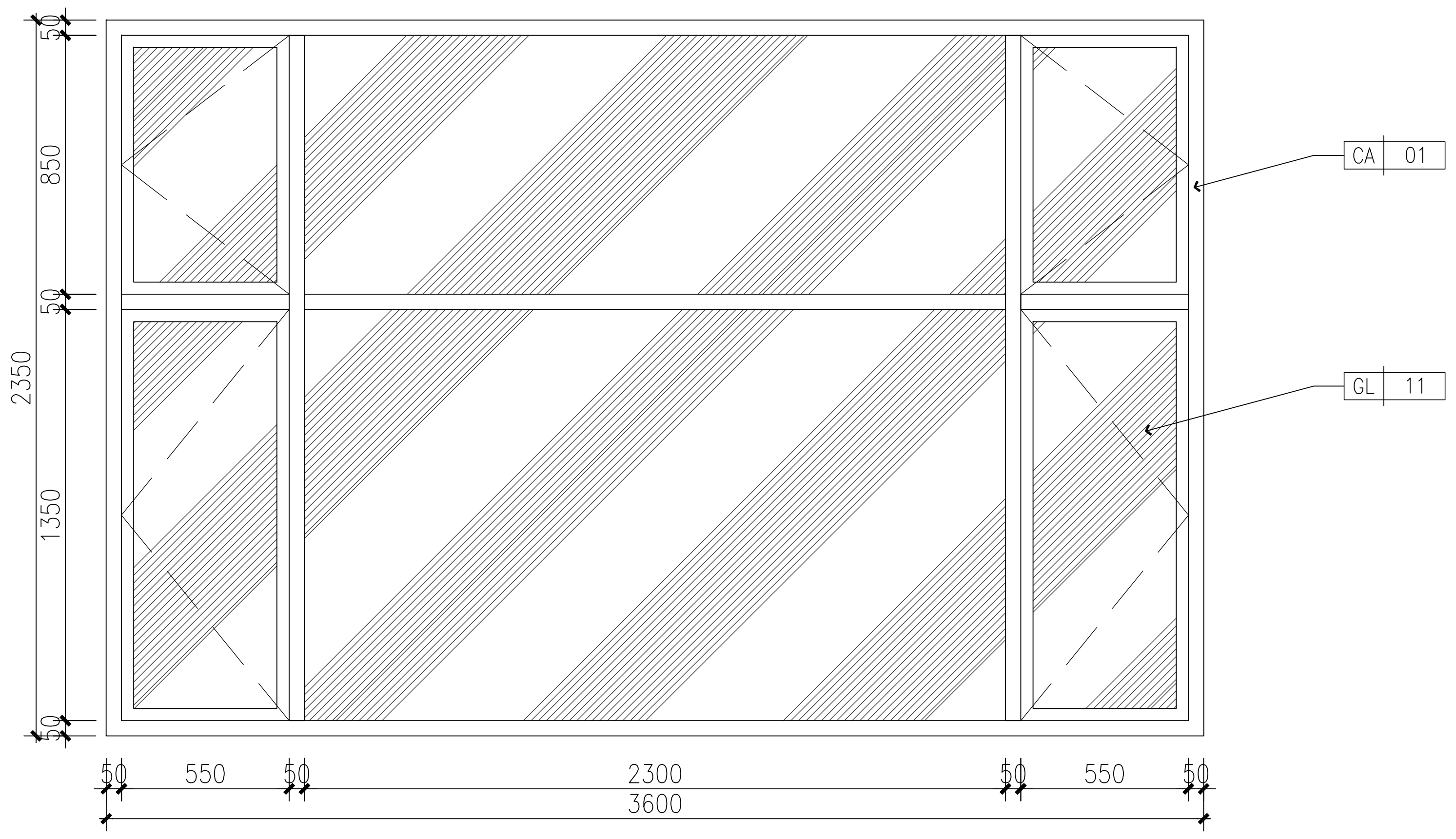
50
850
50
2350
1350
50
CA 01
GL 11
50 550 50 2300 50 550 50
3600

C3623a	描述:	包房(二)窗（铝合金中空玻璃窗）
	五金:	详见五金材料表
	数量:	1樘

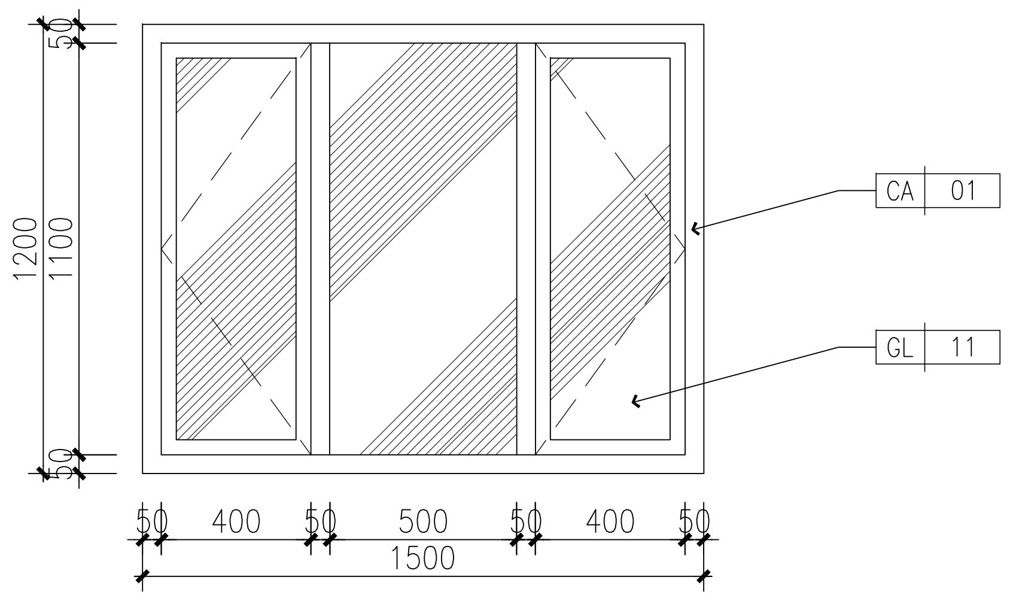
50
1200
1100
50
CA 01
GL 11
50 400 50 500 50 400 50
1500

C1512	描述:	包房(一)窗（铝合金中空玻璃窗）
	五金:	详见五金材料表
	数量:	1樘

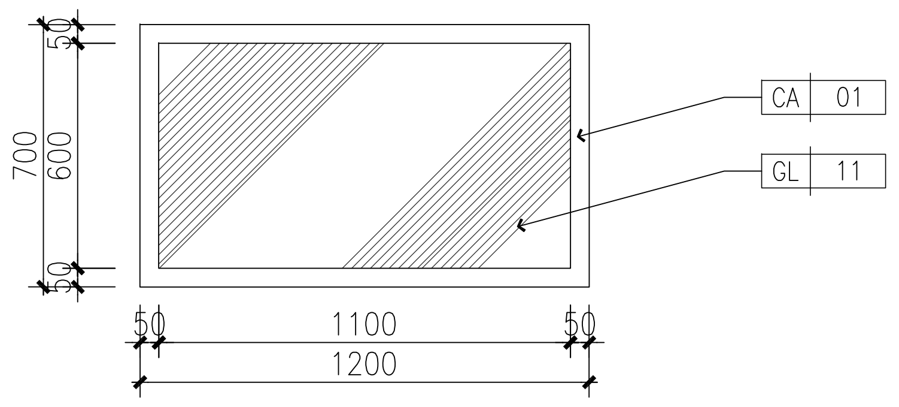
50
700
600
50
CA 01
GL 11
50 1100 50
1200

C1207	描述:	配电间窗（铝合金中空玻璃窗）
	五金:	详见五金材料表
	数量:	1樘

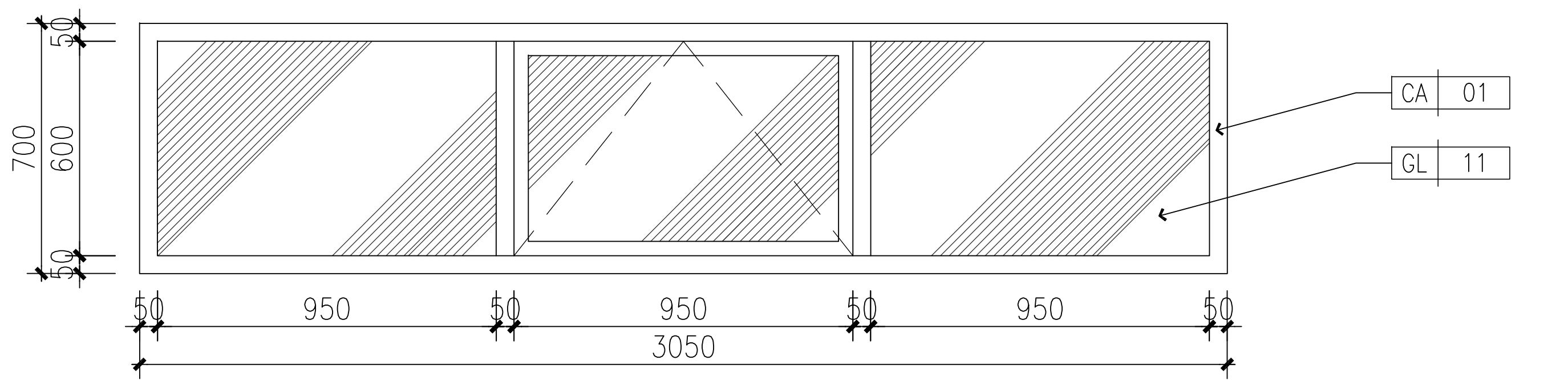
50
700
600
50
CA 01
GL 11
50 950 50 950 50 950 50
3050

C3007	描述:	后厨区窗（铝合金中空玻璃窗）
	五金:	详见五金材料表
	数量:	1樘

序号 NO.	修改说明 REVISION DESCRIPTION	日期 DATE

施工图审图专用章盖章 SEAL

个人执业专用章盖章 SEAL

单位出图专用章盖章 SEAL

合作设计单位 CO-OPERATED WITH

审定人 AUTHORIZED FOR ISSUE BY		
设计总负责人 PROJECT DIRECTOR		
审核人 AUDITED BY		
专业负责人 DISCIPLINE RESPONSIBLE BY		
校对人 CHECKED BY		
设计人 DESIGNED BY		

建设单位 CLIENT	上海xxx酒楼有限公司
工程总称 PROJECT	xxx酒楼改造
项目名称 SUB ITEM	xxx酒楼改造
图名 DRAWING TITLE	窗表（一）

设计编号 JOB NO.	--	阶段 STATUS	施工图
比例 SCALE	1:20	专业 DISCIPLINE	装修
日期 DATE	2015.12	图号 DRAWING NO.	04

A1