PROJECT 工程名稱	PROJECT NO. 工程編號	DATE 日期
重庆万达艾美酒店		2009-03-07

CCD
ChengChung Design

HARDWARE SPECIFICATION
五 金 圖 表

Product Name 產品名稱		合页	
Design Number 設計編號		H－01	
LOCATION 位置		服务间单开门,员工电梯前室双开门。	
REV 修訂		PAGE 頁碼	01

DETAILED SPECIFICATION
詳細內容 ： RONESS

Finish 飾面/顏色	精光
Dimension 尺寸（mm）	
Quantity 數量	
Order Ref 訂貨編號	4*3
Origin 產地	
Supplier 供應商	深圳铭锋五金
Contact 聯繫人	翁贤
Tel 電話	0755-25626053
Fax 傳真	0755-25616498
Address 地址	



镜光PSS

4"x3" T=3.0(2.5)(2.0)

型号 Model No.	轴承 Bearings	尺寸(长度x宽度x厚度) Dimensions(LxWxT)
3043	4BB/2BB	4"x3"x3.0mmxΦ14.2
2543	4BB/2BB	4"x3"x2.5mmxΦ12.2
2043	4BB/2BB	4"x3"x2.0mmxΦ11.2

NOTES 備註

This drawing is for reference.All dimensions should be verified by the Contractor on site.This should be made in conjunction with the Design's specification and conditions of the contract.This drawing is the property of Chengchung Design(HK)Ltd. and is not to be reproduced without the Designer's consent.圖片只作參考之用承辦商必須以地盤尺寸爲准。必須依設計師所訂樣版及尺寸爲准。圖片屬於 CCD, 未經准許不得翻印。

1.材料須保證品質並符合大量施工需要；2.承建商應提供實物樣板供設計師認可；3.承建商必須提前預測材料定貨期事宜；4 如需替換同類其他品牌材料，需承建方提供同類品牌樣品供設計方重新確定。

PROJECT 工程名稱	PROJECT NO. 工程編號	DATE 日期
重庆万达艾美酒店		2009-03-07

CCD
ChengChung Design

HARDWARE SPECIFICATION
五 金 圖 表

Product Name 產品名稱	防撞条		
Design Number 設計編號	H－06		
LOCATION 位置	服务间单开门		
REV 修訂		PAGE 頁碼	02
DETAILED SPECIFICATION 詳細內容 ： RONESS			

Finish 飾面/顏色	E 型棕色
Dimension 尺寸（mm）	
Quantity 數量	
Order Ref 訂貨編號	E 型
Origin 產地	
Supplier 供應商	深圳铭锋五金
Contact 聯繫人	翁贤
Tel 電話	0755-25626053
Fax 傳真	0755-25616498
Address 地址	





NOTES 備註

This drawing is for reference.All dimensions should be verified by the Contractor on site.This should be made in conjunction with the Design's specification and conditions of the contract.This drawing is the property of Chengchung Design(HK)Ltd. and is not to be reproduced without the Designer's consent.圖片只作參考之用承辦商必須以地盤尺寸爲准。必須依設計師所訂樣版及尺寸爲准。圖片屬於 CCD, 未經准許不得翻印。

1.材料須保證品質並符合大量施工需要；2.承建商應提供實物樣板供設計師認可；3.承建商必須提前預測材料定貨期事宜；4 如需替換同類其他品牌材料，需承建方提供同類品牌樣品供設計方重新確定。

PROJECT 工程名稱	PROJECT NO. 工程編號	DATE 日期
重庆万达艾美酒店		2009-03-07

HARDWARE SPECIFICATION
五 金 圖 表

Product Name 產品名稱	龟顶		
Design Number 設計編號	H－08		
LOCATION 位置	服务间单开门		
REV 修訂		PAGE 頁碼	03
DETAILED SPECIFICATION 詳細內容 ： RONESS			
Finish 飾面/顏色	砂面		
Dimension 尺寸（mm）			
Quantity 數量			
Order Ref 訂貨編號	210		
Origin 產地			
Supplier 供應商	深圳铭锋五金		
Contact 聯繫人	翁贤		
Tel 電話	0755-25626053		
Fax 傳真	0755-25616498		
Address 地址			



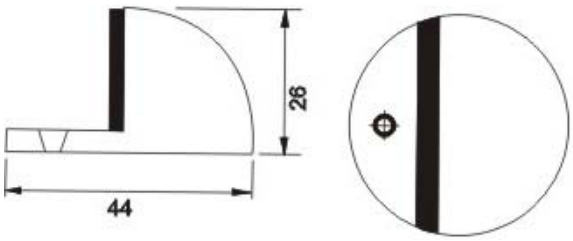

NOTES 備註

This drawing is for reference.All dimensions should be verified by the Contractor on site.This should be made in conjunction with the Design's specification and conditions of the contract.This drawing is the property of Chengchung Design(HK)Ltd. and is not to be reproduced without the Designer's consent.圖片只作參考之用承辦商必須以地盤尺寸爲准。必須依設計師所訂樣版及尺寸爲准。圖片屬於 CCD, 未經准許不得翻印。

1.材料須保證品質並符合大量施工需要；2.承建商應提供實物樣板供設計師認可；3.承建商必須提前預測材料定貨期事宜；4 如需替換同類其他品牌材料，需承建方提供同類品牌樣品供設計方重新確定。

PROJECT 工程名稱	PROJECT NO. 工程編號	DATE 日期
重庆万达艾美酒店		2009-03-07

HARDWARE SPECIFICATION

五 金 圖 表

Product Name 產品名稱	不锈钢柜吸		
Design Number 設計編號	H－22		
LOCATION 位置	消防栓单开门		
REV 修訂		PAGE 頁碼	04
DETAILED SPECIFICATION 詳細內容 ： RONESS			
Finish 飾面/顏色			
Dimension 尺寸（mm）			
Quantity 數量			
Order Ref 訂貨編號	024		
Origin 產地			
Supplier 供應商	深圳铭锋五金		
Contact 聯繫人	翁贤		
Tel 電話	0755-25626053		
Fax 傳真	0755-25616498		
Address 地址			



NOTES 備註

This drawing is for reference.All dimensions should be verified by the Contractor on site.This should be made in conjunction with the Design's specification and conditions of the contract.This drawing is the property of Chengchung Design(HK)Ltd. and is not to be reproduced without the Designer's consent.圖片只作參考之用承辦商必須以地盤尺寸爲准。必須依設計師所訂樣版及尺寸爲准。圖片屬於 CCD, 未經准許不得翻印。

1.材料須保證品質並符合大量施工需要；2.承建商應提供實物樣板供設計師認可；3.承建商必須提前預測材料定貨期事宜；4 如需替換同類其他品牌材料，需承建方提供同類品牌樣品供設計方重新確定。

PROJECT 工程名稱	PROJECT NO. 工程編號	DATE 日期
重庆万达艾美酒店		2009-03-07

CCD
ChengChung Design

HARDWARE SPECIFICATION
五 金 圖 表

Product Name 產品名稱		鸡嘴绞	
Design Number 設計編號		H－23	
LOCATION 位置		消防栓单开门	
REV 修訂		PAGE 頁碼	05
DETAILED SPECIFICATION 詳細內容 ： RONESS			
Finish 飾面/顏色			
Dimension 尺寸（mm）			
Quantity 數量			
Order Ref 訂貨編號			
Origin 產地			
Supplier 供應商	深圳铭锋五金		
Contact 聯繫人	翁贤		
Tel 電話	0755-25626053		
Fax 傳真	0755-25616498		
Address 地址			



尺寸(长度x宽度x厚度) Dimensions(LxWxT)
100x32x2.0mm
76x16x2.0mm
61x16x2.0mm

NOTES 備註

This drawing is for reference.All dimensions should be verified by the Contractor on site.This should be made in conjunction with the Design's specification and conditions of the contract.This drawing is the property of Chengchung Design(HK)Ltd. and is not to be reproduced without the Designer's consent.圖片只作參考之用承辦商必須以地盤尺寸爲准。必須依設計師所訂樣版及尺寸爲准。圖片屬於 CCD, 未經准許不得翻印。

1.材料須保證品質並符合大量施工需要；2.承建商應提供實物樣板供設計師認可；3.承建商必須提前預測材料定貨期事宜；4 如需替換同類其他品牌材料，需承建方提供同類品牌樣品供設計方重新確定。

PROJECT 工程名稱	PROJECT NO. 工程編號	DATE 日期
重庆万达艾美酒店		2009-03-07

HARDWARE SPECIFICATION

五 金 圖 表

Product Name 產品名稱		上下拐件	
Design Number 設計編號		H－24	
LOCATION 位置		管井双开门、空调管井/强电井单开门	
REV 修訂		PAGE 頁碼	06
DETAILED SPECIFICATION 詳細內容 ： RONESS			
Finish 飾面/顏色			
Dimension 尺寸（mm）			
Quantity 數量			
Order Ref 訂貨編號			
Origin 產地			
Supplier 供應商	深圳铭锋五金		
Contact 聯繫人	翁贤		
Tel 電話	0755-25626053		
Fax 傳真	0755-25616498		
Address 地址			



NOTES 備註

This drawing is for reference.All dimensions should be verified by the Contractor on site.This should be made in conjunction with the Design's specification and conditions of the contract.This drawing is the property of Chengchung Design(HK)Ltd. and is not to be reproduced without the Designer's consent.圖片只作參考之用承辦商必須以地盤尺寸爲准。必須依設計師所訂樣版及尺寸爲准。圖片屬於 CCD, 未經准許不得翻印。

1.材料須保證品質並符合大量施工需要；2.承建商應提供實物樣板供設計師認可；3.承建商必須提前預測材料定貨期事宜；4 如需替換同類其他品牌材料，需承建方提供同類品牌樣品供設計方重新確定。

PROJECT 工程名稱	PROJECT NO. 工程編號	DATE 日期
重庆万达艾美酒店		2009-03-07

HARDWARE SPECIFICATION

五 金 圖 表

Product Name 產品名稱	插销		
Design Number 設計編號	H—25		
LOCATION 位置	员工电梯前室双开门，管井双开门。		
REV 修訂		PAGE 頁碼	07

DETAILED SPECIFICATION
詳細內容 ： RONESS

Finish 飾面/顏色	拉丝，银色
Dimension 尺寸（mm）	
Quantity 數量	
Order Ref 訂貨編號	304#
Origin 產地	
Supplier 供應商	深圳铭锋五金
Contact 聯繫人	翁贤
Tel 電話	0755-25626053
Fax 傳真	0755-25616498
Address 地址	



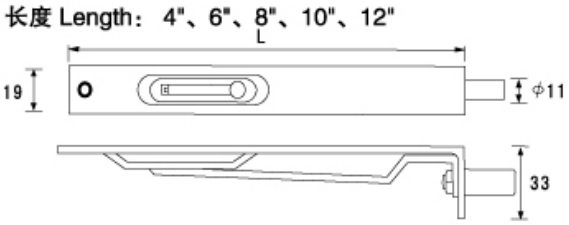

NOTES 備註

This drawing is for reference.All dimensions should be verified by the Contractor on site.This should be made in conjunction with the Design's specification and conditions of the contract.This drawing is the property of Chengchung Design(HK)Ltd. and is not to be reproduced without the Designer's consent.圖片只作參考之用承辦商必須以地盤尺寸爲准。必須依設計師所訂樣版及尺寸爲准。圖片屬於 CCD, 未經准許不得翻印。

1.材料須保證品質並符合大量施工需要；2.承建商應提供實物樣板供設計師認可；3.承建商必須提前預測材料定貨期事宜；4 如需替換同類其他品牌材料，需承建方提供同類品牌樣品供設計方重新確定。

PROJECT 工程名稱	PROJECT NO. 工程編號	DATE 日期
重庆万达艾美酒店		2009-03-07

HARDWARE SPECIFICATION

五 金 圖 表

Product Name 產品名稱	暗拉手		
Design Number 設計編號	H－26		
LOCATION 位置	消防栓单开门暗拉手。		
REV 修訂		PAGE 頁碼	08
DETAILED SPECIFICATION 詳細內容 ： RONESS			
Finish 飾面/顏色			
Dimension 尺寸（mm）			
Quantity 數量			
Order Ref 訂貨編號	652		
Origin 產地			
Supplier 供應商	深圳铭锋五金		
Contact 聯繫人	翁贤		
Tel 電話	0755-25626053		
Fax 傳真	0755-25616498		
Address 地址			

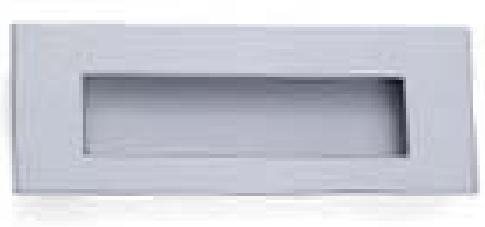

NOTES 備註

This drawing is for reference.All dimensions should be verified by the Contractor on site.This should be made in conjunction with the Design's specification and conditions of the contract.This drawing is the property of Chengchung Design(HK)Ltd. and is not to be reproduced without the Designer's consent.圖片只作參考之用承辦商必須以地盤尺寸爲准。必須依設計師所訂樣版及尺寸爲准。圖片屬於 CCD, 未經准許不得翻印。

1.材料須保證品質並符合大量施工需要；2.承建商應提供實物樣板供設計師認可；3.承建商必須提前預測材料定貨期事宜；4 如需替換同類其他品牌材料，需承建方提供同類品牌樣品供設計方重新確定。

PROJECT 工程名稱	PROJECT NO. 工程編號	DATE 日期
重庆万达艾美酒店		2009-03-07

CCD
ChengChung Design

HARDWARE SPECIFICATION
五 金 圖 表

Product Name 產品名稱		管井锁	
Design Number 設計編號		H－27	
LOCATION 位置		管井双开门。	
REV 修訂		PAGE 頁碼	09
DETAILED SPECIFICATION 詳細內容 ： RONESS			
Finish 飾面/顏色			
Dimension 尺寸（mm）			
Quantity 數量			
Order Ref 訂貨編號			
Origin 產地			
Supplier 供應商	深圳铭锋五金		
Contact 聯繫人	翁贤		
Tel 電話	0755-25626053		
Fax 傳真	0755-25616498		
Address 地址			



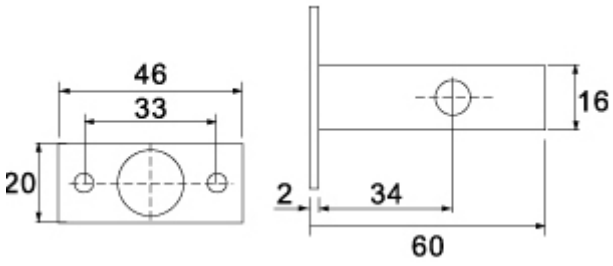

NOTES 備註

This drawing is for reference.All dimensions should be verified by the Contractor on site.This should be made in conjunction with the Design's specification and conditions of the contract.This drawing is the property of Chengchung Design(HK)Ltd. and is not to be reproduced without the Designer's consent.圖片只作參考之用承辦商必須以地盤尺寸爲准。必須依設計師所訂樣版及尺寸爲准。圖片屬於 CCD, 未經准許不得翻印。

1.材料須保證品質並符合大量施工需要；2.承建商應提供實物樣板供設計師認可；3.承建商必須提前預測材料定貨期事宜；4 如需替換同類其他品牌材料，需承建方提供同類品牌樣品供設計方重新確定。

PROJECT 工程名稱	PROJECT NO. 工程編號	DATE 日期
重庆万达艾美酒店		2009-03-07

HARDWARE SPECIFICATION

五 金 圖 表

Product Name 產品名稱		管井门锁	
Design Number 設計編號		H－28	
LOCATION 位置		强电井/空调管井单开门	
REV 修訂		PAGE 頁碼	10
DETAILED SPECIFICATION 詳細內容 ： RONESS			
Finish 飾面/顏色			
Dimension 尺寸（mm）			
Quantity 數量			
Order Ref 訂貨編號	550A		
Origin 產地			
Supplier 供應商	深圳铭锋五金		
Contact 聯繫人	翁贤		
Tel 電話	0755-25626053		
Fax 傳真	0755-25616498		
Address 地址			







NOTES 備註

This drawing is for reference.All dimensions should be verified by the Contractor on site.This should be made in conjunction with the Design's specification and conditions of the contract.This drawing is the property of Chengchung Design(HK)Ltd. and is not to be reproduced without the Designer's consent.圖片只作參考之用承辦商必須以地盤尺寸爲准。必須依設計師所訂樣版及尺寸爲准。圖片屬於 CCD, 未經准許不得翻印。

1.材料須保證品質並符合大量施工需要；2.承建商應提供實物樣板供設計師認可；3.承建商必須提前預測材料定貨期事宜；4 如需替換同類其他品牌材料，需承建方提供同類品牌樣品供設計方重新確定。

PROJECT 工程名稱	PROJECT NO. 工程編號	DATE 日期
重庆万达艾美酒店		2009-03-07

HARDWARE SPECIFICATION

五 金 圖 表

Product Name 產品名稱		门锁	
Design Number 設計編號		H－29	
LOCATION 位置		服务间，员工电梯前室。	
REV 修訂		PAGE 頁碼	11
DETAILED SPECIFICATION 詳細內容 ： RONESS			
Finish 飾面/顏色			
Dimension 尺寸（mm）			
Quantity 數量			
Order Ref 訂貨編號	RYM005SN		
Origin 產地			
Supplier 供應商	深圳铭锋五金		
Contact 聯繫人	翁贤		
Tel 電話	0755-25626053		
Fax 傳真	0755-25616498		
Address 地址			







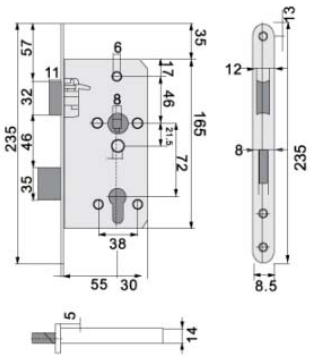

NOTES 備註

This drawing is for reference.All dimensions should be verified by the Contractor on site.This should be made in conjunction with the Design's specification and conditions of the contract.This drawing is the property of Chengchung Design(HK)Ltd. and is not to be reproduced without the Designer's consent.圖片只作參考之用承辦商必須以地盤尺寸爲准。必須依設計師所訂樣版及尺寸爲准。圖片屬於 CCD, 未經准許不得翻印。

1.材料須保證品質並符合大量施工需要；2.承建商應提供實物樣板供設計師認可；3.承建商必須提前預測材料定貨期事宜；4 如需替換同類其他品牌材料，需承建方提供同類品牌樣品供設計方重新確定。